Elginkan

E.C.A.
YILLARCA BERABER

TEKNİK ÜRÜNLER

FİYAT LİSTESİ **2026/2**

Sirküler No: S2620202

INDEX

1 Isıtma

Fark Basınç Valfleri	2
Termostatik Radyatör Valfleri	3
Termostatik Radyatör Valfleri. H-Tip	4
Termostatik Radyatör Valfleri, Kompakt Tip	5
Radyatör Valfleri	8
Radyatör Geri Dönüş Valfleri	11
H-Valfler	12
Rakorlar	14
Otomatik Hava Atıcılar	16
Emniyet Valfleri	17

2 Yerden Isıtma

Modüler Kollektörler	18
Kendinden Vanalı Kollektörler	19
Yerden Isıtma Kollektörler	20
Oda Termostatları	23
Aktüatör	24
Ana Kontrol Ünitesi	24
2 Yollu Aktüatörlü Valfler	24
2 Yollu Motorlu Valfler	24
Yerden Isıtma Set Aksesuarları	25
Hava - Su Tahliye Valfleri	26
Kollektör Bağlantı Küresel Valfleri	27

3 Doğalgaz

Doğalgaz Küresel Valfleri, MOP 0.5	28
Doğalgaz Küresel Valfleri, Kilitlemeli Tip, MOP 0.5	28
Doğalgaz Küresel Valfleri, MOP 5	28

4 Sıhhi Tesisat

Küresel Valfler, İçme Suyu	29
Küresel Valfler, Endüstriyel	29
Küresel Valfler, Rakorlu	31
Mini Küresel Valfler	32
Şiber Valfler	33
Stop Valfler ve Kosva Valfler	33
Çekvalf ve Filtreler	35
Flatörler	36
Su Basınç Düşürücü Valfler	37
Musluklar	39

FARK BASINÇ VALFLERİ

DİFERANSİYEL BASINÇ DENGELEME VALFİ

YENİ

Kod	D	D1	H	L	CNT. RG. (kPa)	KT. AD.	Liste Fiyatı ₺
602111161	1''	1/8"	105,5	71	20 - 60	20	2.840
602111163	1''	1/8"	105,5	71	5 - 25	20	2.840

- Çalışma sıcaklığı aralığı: 0°C to +120°C
- Maksimum çalışma basıncı: 16 bar
- Maksimum Differansiyel Basınç: 250 kPa

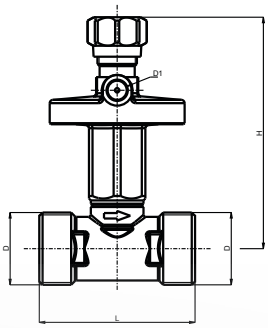

HABERCİ VALF GÖVDE

YENİ

Kod	D	H	L	KT. AD.	Liste Fiyatı ₺
802199137	1''	26	71	20	545

- Çalışma sıcaklığı aralığı: 0°C to +120°C
- Maksimum çalışma basıncı: 16 bar
- Maksimum Differansiyel Basınç: 250 kPa

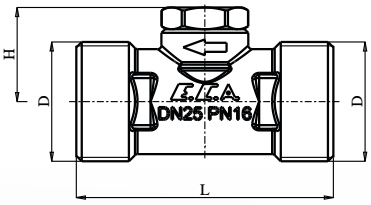

VOLANLI DİFERANSİYEL BASINÇ DENGELEME VALFİ

YENİ

Kod	D	D1	D2	L	H	H1	KT. AD.	Liste Fiyatı ₺
602111090	1''	1/8''	1/4''	85	122,2	53,5	6	5.992

- Differansiyel Fark Basınç Kontrol Aralığı: 25-60 kPa
- Çalışma sıcaklığı aralığı: 0°C to +120°C
- Maksimum çalışma basıncı: 16 bar
- Maksimum Differansiyel Basınç: 250 kPa

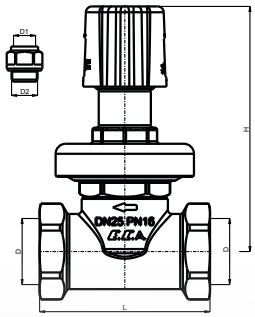

VOLANLI HABERCİ VALF GÖVDE

YENİ

Kod	D	L	H	H1	KT. AD.	Liste Fiyatı ₺
602111058	1''	85	122.2	53,5	18	3.299

- Çalışma sıcaklığı aralığı: 0°C to +120°C
- Maksimum çalışma basıncı: 16 bar
- Maksimum Differansiyel Basınç: 250 kPa

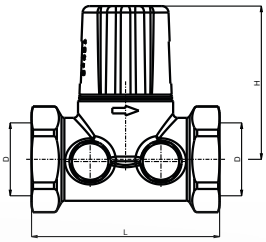

KAPİLER BAĞLANTI BORUSU

YENİ

Kod	D	Uzunluk (mm)	KT. AD.	Liste Fiyatı ₺
802199129	1/8''	850	48	622

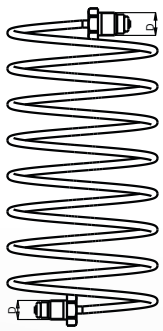

• Fiyatlara KDV ayrıca dahil edilir. Tavsiye edilen bayi satış fiyatıdır.
SİRKÜLER NO: S2620202

TERMOSTATİK RADYATÖR VALFİ, KÖŞE

YENİ

TRV4

Kod	T	L	L1	H	SW	SW1	KT. AD.	Liste Fiyatı ₺
602120755	1/2"	105,7	23	51,2	SW30	SW25	**22**	**1.481**
802120303 Krom	1/2"	105,7	23	51,2	SW30	SW25	**22**	**1.777**
802120116 Siyah	1/2"	105,7	23	51,2	SW30	SW25	**22**	**1.481**

EN 215, TS EN 215 (%30'a varan tasarruf)
- 15°C Ortam Sıcaklığı Alt Limitli
- Keymark onaylı

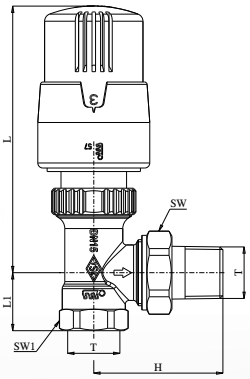

TERMOSTATİK RADYATÖR VALFİ, DÜZ

YENİ

TRV4

Kod	T	L	H	H1	SW	SW1	KT. AD.	Liste Fiyatı ₺
602120756	1/2"	106,4	80,2	49,2	SW30	SW25	**22**	**1.481**
802120304 Krom	1/2"	106,4	80,2	49,2	SW30	SW25	**22**	**1.777**
802120117 Siyah	1/2"	106,4	80,2	49,2	SW30	SW25	**22**	**1.481**

EN 215, TS EN 215 (%30'a varan tasarruf)
- 15°C Ortam Sıcaklığı Alt Limitli
- Keymark onaylı

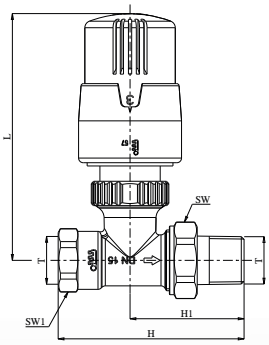

TERMOSTATİK RADYATÖR VALFİ, PEX KÖŞE

TRV4

Kod	T	d	L	L1	H	SW	SW1	KT. AD.	Liste Fiyatı ₺
602120780	1/2"	Ø16x2	101,7	23	51,2	SW30	SW24	**22**	**1.608**

EN 215, TS EN 215 (%30'a varan tasarruf)
- 15°C Ortam Sıcaklığı Alt Limitli

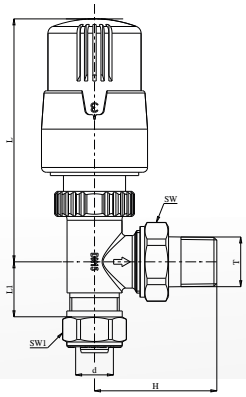

TERMOSTATİK RADYATÖR VALFİ, PEX DÜZ

TRV4

Kod	T	d	L	H	H1	SW	SW1	KT. AD.	Liste Fiyatı ₺
602120779	1/2"	Ø16x2	106	84,3	49,3	SW24	SW30	**22**	**1.608**

EN 215, TS EN 215 (%30'a varan tasarruf)
- 15°C Ortam Sıcaklığı Alt Limitli

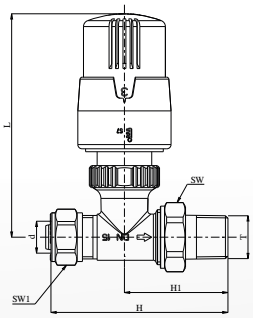

- Fiyat Listesinde yer alan resimler bilgi içindir. Elmor Tesisat Malzemesi Tic. A.Ş. mamul fiyat ve görünüş detaylarında değişiklik yapma hakkına sahiptir.
- Standart belgelerine ve belgelendirme kapsamındaki ürünlere www.eca.com.tr, www.valf.com.tr üzerinden ulaşılabilir.

TERMOSTATİK RADYATÖR VALFİ - H-TİP, DÜZ

TRV4

Kod	Kafa Grubu Renk	T	d	L	H	H1	SW	KT. AD.	Liste Fiyatı ₺
602120836	Beyaz	1/2"	Ø16x2	86,5	185	50	SW30	**6**	**6.358**

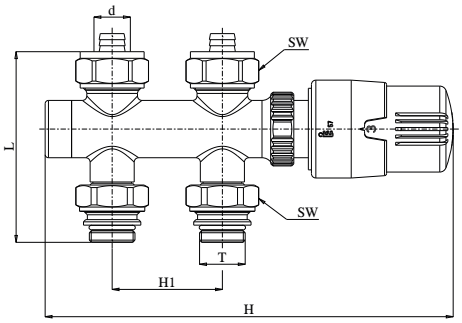

EN 215, TS EN 215 (%30'a varan tasarruf)

- Isıtma Sistemleri, 10 bar, 120°C
- 15°C Ortam Sıcaklığı Alt Limitli

- **Tablodaki üründe minimum sipariş kotası bulunmaktadır. Lütfen iletişime geçiniz.**

DEKORATİF KAPAK - H-TRV'YE UYGUN

Kod	Renk	L	H	H1	KT. AD.	Liste Fiyatı ₺
610801226	Beyaz	78	120	100	**25**	**1.093**

- **Tablodaki üründe minimum sipariş kotası bulunmaktadır. Lütfen iletişime geçiniz.**

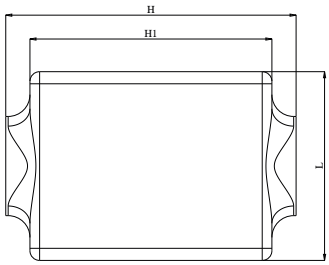

• Fiyatlara KDV ayrıca dahil edilir. Tavsiye edilen bayi satış fiyatıdır.
SİRKÜLER NO: S2620202

TERMOSTATİK KOMPAKT RADYATÖR VALFİ

TRV4

Kod	Ürün	T	T1	D	D1	D2	L	L1	L2	L3	SW	KT. AD.	Liste Fiyatı ₺
602120796	TRV4 Set	G 1/2"	M30x1,5	Ø44,4	Ø15,6	Ø3,9	63,8	44	15,3	82,7	SW19	**21**	**1.382**

EN 215, TS EN 215 (%30'a varan tasarruf)

- Kompakt Panelli Radyatörler İçin
- Dıştan Contalı Tip L1=44 mm (602120312 İç Kompakt Ventil Dahil)
- Debi İç Ayarlı
- 15°C Ortam Sıcaklığı Alt Limitli

* Kullanılacak radyatör ile mutlaka ölçüsel kontrol yapınız.

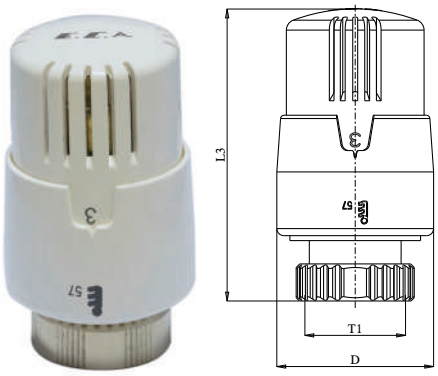

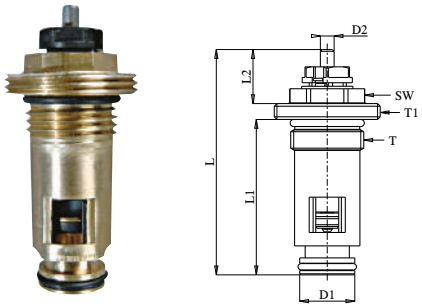

TERMOSTATİK KOMPAKT RADYATÖR VALFİ

TRV4

Kod	Ürün	T	T1	D	D1	D2	L	L1	L2	L3	SW	KT. AD.	Liste Fiyatı ₺
602120813	TRV4 Set	G 1/2"	M30x1,5	Ø44,4	Ø17	Ø3,9	61,1	41,3	15,3	82,7	SW19	**21**	**1.382**

EN 215, TS EN 215 (%30'a varan tasarruf)

- Kompakt Panelli Radyatörler İçin
- İçten Contalı Tip L1=41,3 mm (602120624 İç Kompakt Ventil Dahil)
- Debi İç Ayarlı
- 15°C Ortam Sıcaklığı Alt Limitli

* Kullanılacak radyatör ile mutlaka ölçüsel kontrol yapınız.

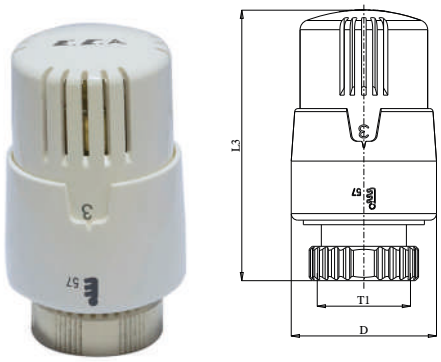

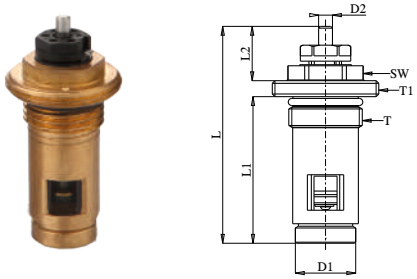

TERMOSTATİK KOMPAKT RADYATÖR VALFİ

TRV4

Kod	Ürün	T	T1	D	D1	D2	L	L1	L2	L3	SW	KT. AD.	Liste Fiyatı ₺
602120814	TRV4 Set	G 1/2"	M30x1,5	Ø44,4	Ø18,4	Ø3,9	56,5	35,1	15,3	82,7	SW19	**21**	**1.382**

EN 215, TS EN 215 (%30'a varan tasarruf)
- Kompakt Panelli Radyatörler İçin
- Alından Basma Contalı Tip L1=35,1 mm (602120477 İç Kompakt Ventil Dahil)
- Debi İç Ayarlı
- 15°C Ortam Sıcaklığı Alt Limitli

* Kullanılacak radyatör ile mutlaka ölçüsel kontrol yapınız.

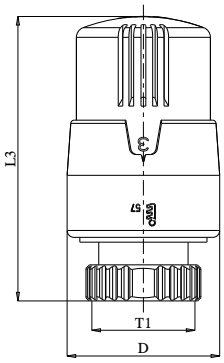

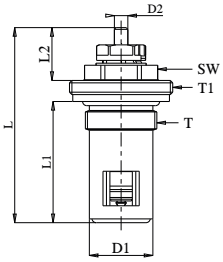

• Fiyatlara KDV ayrıca dahil edilir. Tavsiye edilen bayi satış fiyatıdır.
SİRKÜLER NO: S2620202

İÇ KOMPAKT VENTİL (Kompakt Tip Panel Radyatörler İçin)

Kod	Ürün	T	T1	D1	D2	L	L1	L2	SW	KT. AD.	Liste Fiyatı ₺
602120312	İç Kompakt Ventil	G 1/2"	M30x1,5	Ø15,6	Ø3,9	63,8	44	15,3	SW19	**90**	**697**

EN 215, TS EN 215
- Dıştan contalı, uzun tip (44 mm)
- Debi içi ayarlı

* Kullanılacak radyatör ile mutlaka ölçüsel kontrol yapınız.

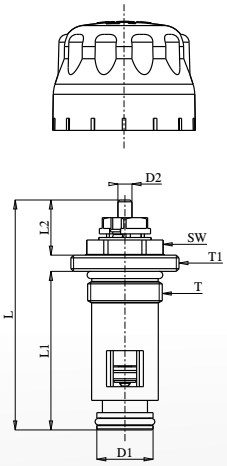

İÇ KOMPAKT VENTİL (Kompakt Tip Panel Radyatörler İçin)

Kod	Ürün	T	T1	D1	D2	L	L1	L2	SW	KT. AD.	Liste Fiyatı ₺
602120624	İç Kompakt Ventil	G 1/2"	M30x1,5	Ø17	Ø3,9	61,1	41,3	15,3	SW19	**90**	**697**

EN 215, TS EN 215
- İçten contalı tip (41,3 mm)
- Debi içi ayarlı

* Kullanılacak radyatör ile mutlaka ölçüsel kontrol yapınız.

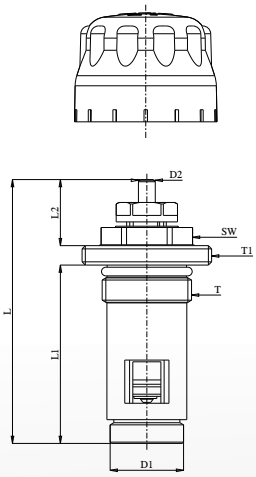

İÇ KOMPAKT VENTİL (Kompakt Tip Panel Radyatörler İçin)

Kod	Ürün	T	T1	D1	D2	L	L1	L2	SW	KT. AD.	Liste Fiyatı ₺
602120477	İç Kompakt Ventil	G 1/2"	M30x1,5	Ø16,9	Ø3,9	56,5	35,1	15,3	SW19	**90**	**697**

EN 215, TS EN 215
- Alından basma contalı, kısa tip (35,1 mm)
- Debi içi ayarlı

* Kullanılacak radyatör ile mutlaka ölçüsel kontrol yapınız.

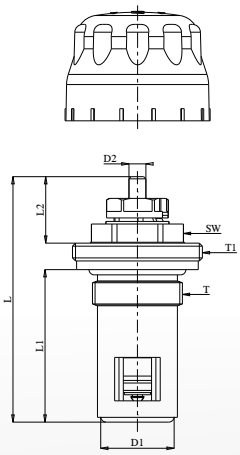

İÇ KOMPAKT VENTİL (Kompakt Tip Panel Radyatörler İçin)

Kod	Ürün	T	T1	D	D1	D2	L	L1	L2	SW	KT. AD.	Liste Fiyatı ₺
602120736	İç Kompakt Ventil	M22x1,5	M30x1,5	Ø25	Ø19,2	Ø3,9	88,4	55,1	15,3	SW19	**90**	**958**
602120737	İç Kompakt Ventil	M22x1,5	M30x1,5	Ø25	Ø19,2	Ø3,9	120,5	87,2	15,3	SW19	**60**	**1.140**

EN 215, TS EN 215
- Dıştan contall tip
- Debi içi ayarlı
- Alüminyum radyatör modelleri için uygundur.

* Kullanılacak radyatör ile mutlaka ölçüsel kontrol yapınız.

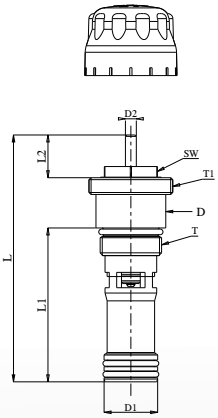

RADYATÖR VALFİ, KÖŞE

RV2

Kod	T	L	L1	H	SW	SW1	KT. AD.	Liste Fiyatı ₺
102120332	1/2"	74,5	23	51,7	SW27	SW30	**50**	**786**
102120333	3/4"	78	26	61,5	SW32	SW37	**35**	**1.175**

- TS 579
- Isıtma Sistemleri, 10 bar, 120°C

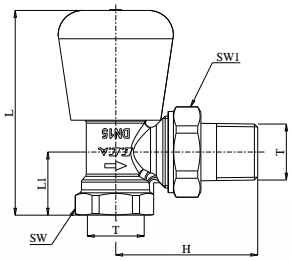

RADYATÖR VALFİ, PEX KÖŞE

RV2

Kod	T	d	L	L1	H	SW	SW1	KT. AD.	Liste Fiyatı ₺
602120338	1/2"	Ø16X2	82,5	32,2	52,1	SW24	SW30	**50**	**1.024**

- TS 579
- Isıtma Sistemleri, 10 bar, 120°C

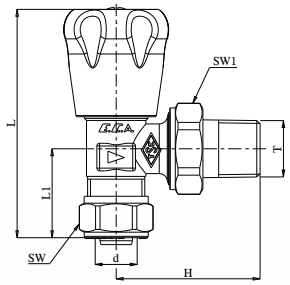

RADYATÖR VALFİ, KÖŞE

RV3

Kod	T	L	L1	H	SW	SW1	KT. AD.	Liste Fiyatı ₺
602120641	1/2"	75,5	23	51,7	SW27	SW30	**50**	**584**

- TS 579
- Isıtma Sistemleri, 10 bar, 120°C

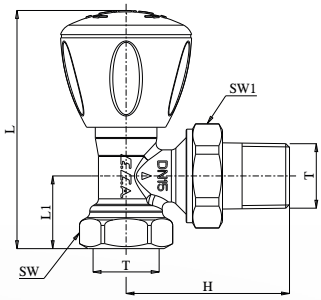

RADYATÖR VALFİ, DÜZ

RV3

Kod	T	L	H	H1	SW	SW1	KT. AD.	Liste Fiyatı ₺
602120725	1/2"	60,1	80,6	50,6	SW27	SW30	**50**	**647**

- TS 579
- Isıtma Sistemleri, 10 bar, 120°C

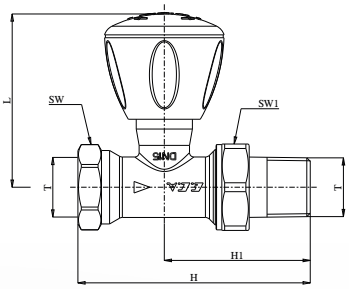

- Fiyatlara KDV ayrıca dahil edilir. Tavsiye edilen bayi satış fiyatıdır.

SİRKÜLER NO: S2620202

RADYATÖR VALFİ, PEX KÖŞE

RV3

Kod	T	d	L	L1	H	SW	SW1	KT. AD.	Liste Fiyatı ₺
602120721	1/2"	Ø16x2	84,5	32,1	50,7	SW24	SW30	**50**	**647**

- TS 579
- Isıtma Sistemleri, 10 bar, 120°C

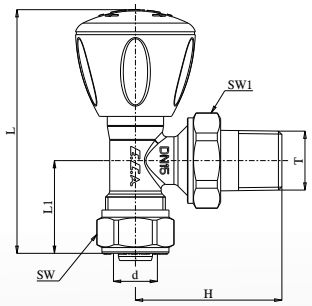

RADYATÖR VALFİ, PEX DÜZ

RV3

Kod	T	d	L	H	H1	SW	SW1	KT. AD.	Liste Fiyatı ₺
602120722	1/2"	Ø16x2	60,1	85,6	51,7	SW24	SW30	**50**	**674**

- TS 579
- Isıtma Sistemleri, 10 bar, 120°C

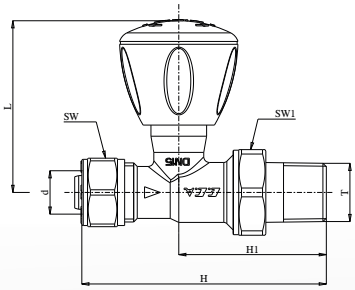

RADYATÖR VALFİ, KROM KAPLAMALI, KÖŞE

RV3

Kod	T	L	L1	H	SW	SW1	KT. AD.	Liste Fiyatı ₺
602120749	1/2"	75,5	23	51,7	SW27	SW30	**50**	**958**

- TS 579
- Isıtma Sistemleri, 10 bar, 120°C

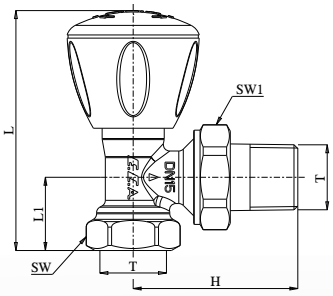

RADYATÖR VALFİ, KROM KAPLAMALI, DÜZ

RV3

Kod	T	L	H	H1	SW	SW1	KT. AD.	Liste Fiyatı ₺
602120750	1/2"	60,1	80,6	50,6	SW27	SW30	**50**	**1.065**

- TS 579
- Isıtma Sistemleri, 10 bar, 120°C

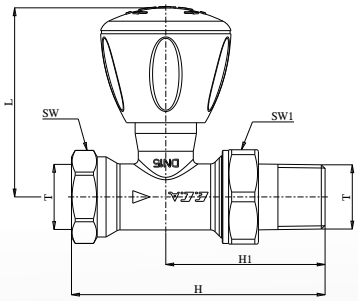

RADYATÖR VALFİ, KROM KAPLAMALI, KÖŞE PEX

RV3

Kod	T	d	L	L1	H	SW	SW1	KT. AD.	Liste Fiyatı ₺
602120751	1/2"	Ø16x2	83,5	31,3	50,7	SW24	SW30	**50**	**1.175**

- TS 579
- Isıtma Sistemleri, 10 bar, 120°C

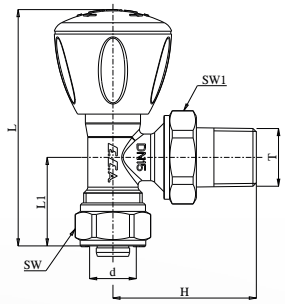

RADYATÖR VALFİ, KROM KAPLAMALI, DÜZ PEX

RV3

Kod	T	d	L	H	H1	SW	SW1	KT. AD.	Liste Fiyatı ₺
602120752	1/2"	Ø16x2	60,1	84,4	51,7	SW24	SW30	**50**	**1.279**

- TS 579
- Isıtma Sistemleri, 10 bar, 120°C

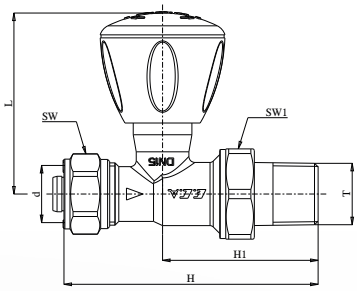

RADYATÖR VALFİ, KROM KAPLAMALI, KÖŞE

Kod	T	L	L1	H	SW	SW1	KT. AD.	Liste Fiyatı ₺
602120280	1/2"	62,5	23	51,2	SW27	SW30	**50**	**902**

- TS 579
- Isıtma Sistemleri, 10 bar, 120°C

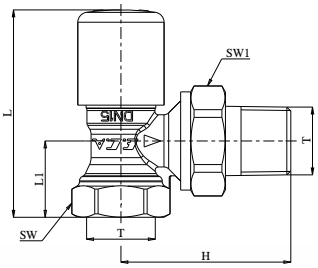

RADYATÖR VALFİ, KROM KAPLAMALI, DÜZ

Kod	T	L	H	H1	SW	SW1	KT. AD.	Liste Fiyatı ₺
602120281	1/2"	47,1	80,5	51,4	SW26	SW30	**50**	**975**

- TS 579
- Isıtma Sistemleri, 10 bar, 120°C

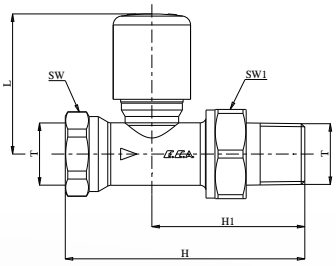

• Fiyatlara KDV ayrıca dahil edilir. Tavsiye edilen bayi satış fiyatıdır.
SİRKÜLER NO: S2620202

RADYATÖR GERİ DÖNÜŞ VALFİ, KÖŞE

GV3

Kod	T	L	L1	H	SW	SW1	KT. AD.	Liste Fiyatı ₺
602120726	1/2"	42,2	24,7	56,2	SW27	SW30	**40**	**707**

- TS 579
- Isıtma Sistemleri, 10 bar, 120°C

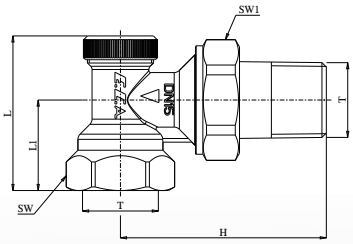

RADYATÖR GERİ DÖNÜŞ VALFİ, DÜZ

GV3

Kod	T	L	H	H1	SW	SW1	KT. AD.	Liste Fiyatı ₺
602120727	1/2"	25	78,2	52,2	SW27	SW30	**30**	**721**

- TS 579
- Isıtma Sistemleri, 10 bar, 120°C

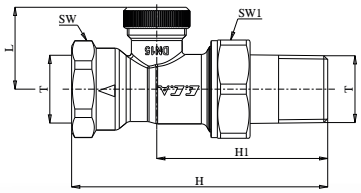

RADYATÖR GERİ DÖNÜŞ VALFİ, KÖŞE PEX

GV3

Kod	T	d	L	L1	H	SW	SW1	KT. AD.	Liste Fiyatı ₺
602120730	1/2"	Ø16x2	50	33,5	54,2	SW24	SW30	**40**	**735**

- TS 579
- Isıtma Sistemleri, 10 bar, 120°C

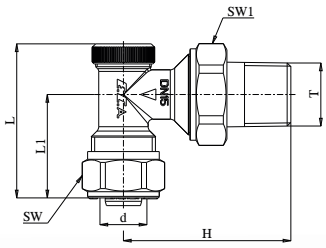

RADYATÖR GERİ DÖNÜŞ VALFİ, DÜZ PEX

GV3

Kod	T	d	L	H	H1	SW	SW1	KT. AD.	Liste Fiyatı ₺
602120731	1/2"	Ø16x2	25	75,3	44,1	SW24	SW30	**30**	**833**

- TS 579
- Isıtma Sistemleri, 10 bar, 120°C

- **Tablodaki üründe minimum sipariş kotası bulunmaktadır. Lütfen iletişime geçiniz.**

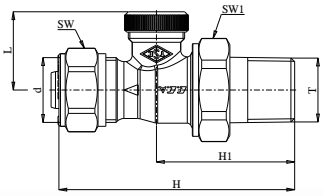

H VALF KÜRESEL TORNAVİDA KONTROLLU KOSE V.2

YENİ

Kod	D	d	H	L	L1	KT. AD.	Liste Fiyatı ₺
802120274	1/2"	Ø16x2	39,6	50	36,6	**21**	**1.634**

- Tornavida kontrollü klape
- Isıtma Sistemleri, 10 bar, 120 °C

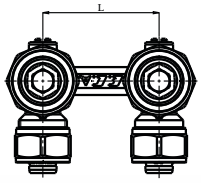

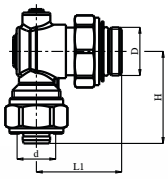

H VALF KÜRESEL TORNAVİDA KONTROLLÜ DÜZ V.2

YENİ

Kod	D	d	L	B	H	A	KT. AD.	Liste Fiyatı ₺
802120275	1/2"	Ø16x2	50	54	18,2	15	**21**	**1.517**

- Tornavida kontrollü klape
- Isıtma Sistemleri, 10 bar, 120 °C

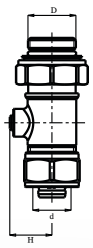

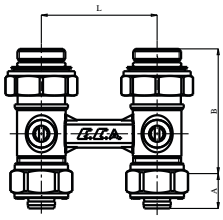

H-VALF - KÜRESEL TİP, KÖŞE

Kod	T	d	L	H	W	SW	KT. AD.	Liste Fiyatı ₺
602120333	1/2"	Ø16x2	43,1	50	50,5	SW30	**21**	**2.026**

- Tornavida kontrollü küre klape
- Isıtma Sistemleri, 10 bar, 120°C

- **Tablodaki üründe minimum sipariş kotası bulunmaktadır. Lütfen iletişime geçiniz.**

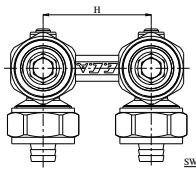

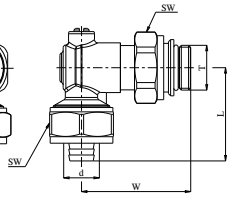

H-VALF - KÜRESEL TİP, DÜZ

Kod	T	d	L	H	SW	KT. AD.	Liste Fiyatı ₺
602120331	1/2"	Ø16x2	84,1	50	SW30	**21**	**1.927**

- Tornavida kontrollü küre klape
- Isıtma Sistemleri, 10 bar, 120°C

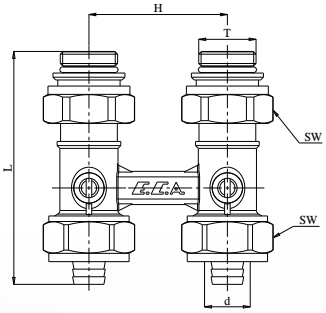

• Fiyatlara KDV ayrıca dahil edilir. Tavsiye edilen bayi satış fiyatıdır.
SİRKÜLER NO: S2620202

H-VALF - STOP TİP, KÖŞE

Kod	T	d	L	H	W	SW	KT. AD.	Liste Fiyatı ₺
602120349	1/2"	Ø16x2	43,5	50	50,5	SW30	**21**	**2.235**

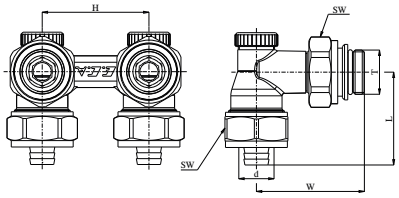

- Allen kontrollü klape
- Klape koruma kapağı
- Isıtma Sistemleri, 10 bar, 120°C

- **Tablodaki üründe minimum sipariş kotası bulunmaktadır. Lütfen iletişime geçiniz.**

H-VALF - STOP TİP, DÜZ

Kod	T	d	L	H	SW	SW1	KT. AD.	Liste Fiyatı ₺
602120348	1/2"	Ø16x2	92	50	SW32	SW30	**21**	**2.168**

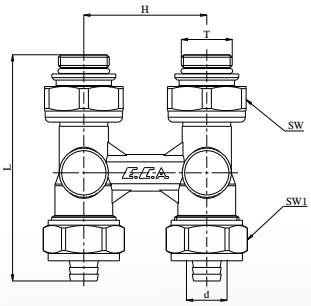

- Allen kontrollü klape
- Klape koruma kapağı
- Isıtma Sistemleri, 10 bar, 120°C

- **Tablodaki üründe minimum sipariş kotası bulunmaktadır. Lütfen iletişime geçiniz.**

RAKOR, KÖŞE V.2

YENİ

Kod	T	L	H	SW	SW1	KT. AD.	Liste Fiyatı ₺
601002075	1/2"	20.5	47.7	SW 24	SW 30	75	390
601002076	3/4"	24.5	54.2	SW 30	SW 36	40	545
601002077	1"	29	63.5	SW 38	SW 46	25	895
601002078	1 1/4"	36	77.5	SW 46	SW 55	14	1.556

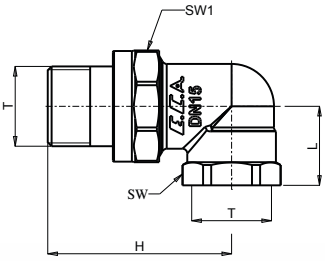

RAKOR DÜZ V.2

YENİ

Kod	D	H	SW	SW1	KT. AD.	Liste Fiyatı ₺
601002071	1/2"	40	SW 24	SW 30	100	296
601002072	3/4"	43	SW 32	SW 37	70	435
601002073	1"	48	SW 43	SW 46	40	739
601002074	1 1/4"	63	SW 50	SW 55	25	1.323

- Isıtma Sistemleri, 10 bar, 120 °C

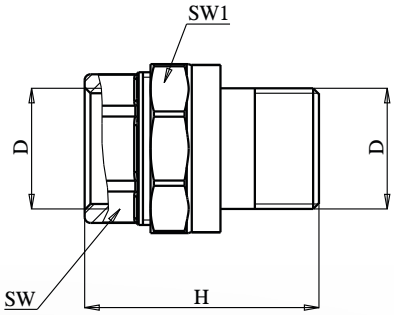

RAKOR, KÖŞE

Kod	T	L	H	SW	SW1	KT. AD.	Liste Fiyatı ₺
601002002	1/2"	26	56	SW27	SW30	80	476
601002003	3/4"	29	64	SW32	SW37	50	670
601002004	1"	34	72	SW41	SW46	25	1.041
601002005	1 1/4"	42	81.5	SW50	SW55	15	1.911

- TS 579
- Isıtma Sistemleri, 10 bar, 120°C

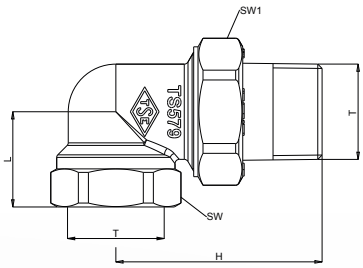

RAKOR, DÜZ

Kod	T	H	SW	SW1	KT. AD.	Liste Fiyatı ₺
601002007	1/2"	53	SW27	SW30	100	377
601002008	3/4"	58	SW32	SW37	70	545
601002009	1"	63	SW41	SW46	40	863
601002010	1 1/4"	71	SW50	SW55	25	1.730

- TS 579
- Isıtma Sistemleri, 10 bar, 120°C

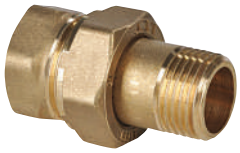

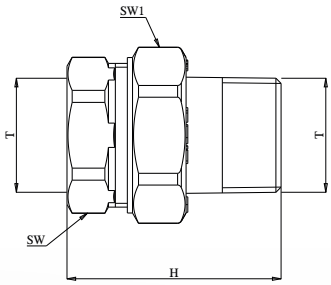

• Fiyatlara KDV ayrıca dahil edilir. Tavsiye edilen bayi satış fiyatıdır.
SİRKÜLER NO: S2620202

RAKOR, DÜZ, DIŞ VİDA

Kod	T	d	H	SW	SW1	KT. AD.	Liste Fiyatı ₺
602199272	1/2"	Ø16x2	36	SW22	SW24	**150**	**321**

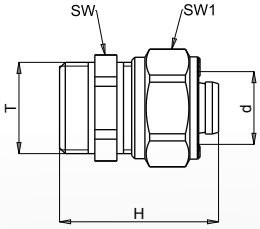

RAKOR, EUROCONE

Kod	T	d	H	KT. AD.	Liste Fiyatı ₺
602199343	3/4"	Ø16x2	25	**80**	**402**

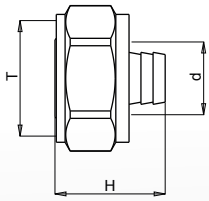

OTOMATİK HAVA ATICI, ÇEK VALFLİ

Kod	T	L1	L	D	KT. AD.	Liste Fiyatı ₺
102109134	1/2"	Ø12,7	63	42	**40**	**1.541**

- TS 7817
- Isıtma Sistemleri, 10 bar, 110°C

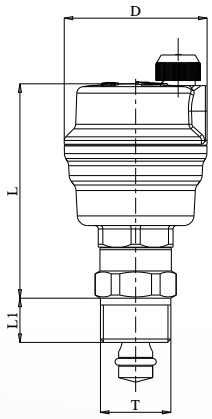

OTOMATİK HAVA ATICI, ÇEK VALFSİZ

Kod	T	D	L	L1	KT. AD.	Liste Fiyatı ₺
602109051	1/2"	Ø42	48	10	**40**	**1.175**

- TS 7817
- Isıtma Sistemleri, 10 bar, 110°C

- **Tablodaki üründe minimum sipariş kotası bulunmaktadır. Lütfen iletişime geçiniz.**

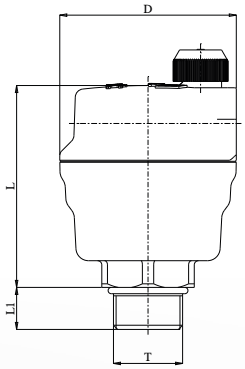

OTOMATİK HAVA ATICI, KÖŞE

Kod	T	D	L	H	KT. AD.	Liste Fiyatı ₺
602499990	1"	Ø42	50,5	42,5	**25**	**1.574**
602109064 Nikel Kaplamalı	1"	Ø42	50,5	42,5	**25**	**1.574**

- TS 7817
- Isıtma Sistemleri, 10 bar, 110°C
- Kollektör çıkış bağlantısına uygundur

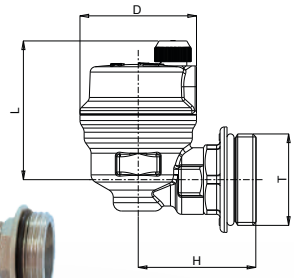

- Fiyatlara KDV ayrıca dahil edilir. Tavsiye edilen bayi satış fiyatıdır.
SİRKÜLER NO: S2620202

EMNİYET VALFİ

Kod			Bar	T	L	L1	L2	H	KT. AD.	Liste Fiyatı ₺
602111032	Isıtma	110 °C	3	1/2"	25,5	41,5	13	27	**50**	**707**
602111092			4						**50**	**707**
602111086			6						**50**	**707**
602111113			8						**50**	**707**
602111035	Güneş En.	130 °C	3						**50**	**707**

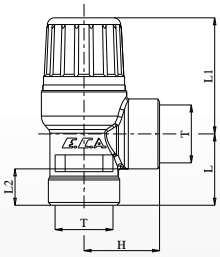

KOMBİNE EMNİYET VALFİ

Kod	T	T1	H	L	KT. AD.	Liste Fiyatı ₺
602111157	1"	1/2"	136	134	**4**	**4.139**

- Ayar basıncı 3 bar
- Max. açma basıncı:+%10
- Min. Kapatma basıncı: -%10
- Çalışması sıcaklığı: t≤100°C
- İzole dahildir

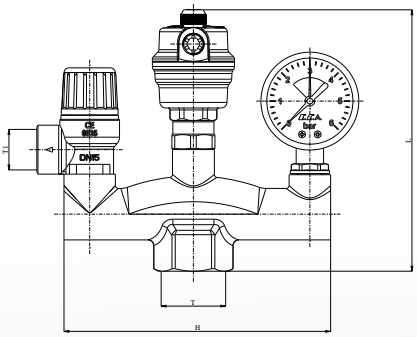

MODÜLER DEBİ AYARLI KOLLEKTÖR

YENİ

Kod	ÇIKIŞ SAYISI	D	d	H	H1	KT. AD.	Liste Fiyatı ₺
601026297	2	1"	Ø16x2	90	38	6	1.439
601026298	3			128		6	2.062
601026299	4			166		9	2.607
601026318	5			204		8	3.384

- Kollektörler arası bağlantı dişlerine Teflon, Keten vs. uygulaması yapılmaz.
- Sıcak sulu ısıtma sistemleri, 10 bar, 120 °C
- 17x2 mm. veya 15x2 mm rakor seçenekleri siparişe özel üretilecek olup, ayrıca fiyatlandırılacaktır.
- Askı seti ve kollektör tapası ayrıca alınmalıdır.
- Seçilecek olan körtapa ve rakorlu küresel valfler, Sistem bağlantı yönüne göre seçilmelidir.

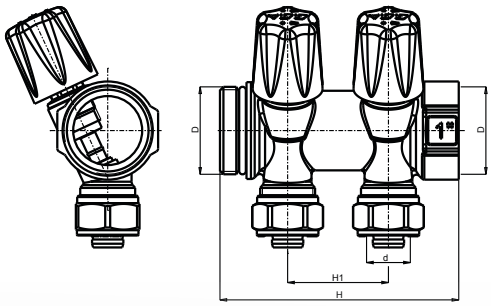

MODÜLER MİNİ VANALI KOLLEKTÖR

YENİ

Kod	ÇIKIŞ SAYISI	D	d	H	H1	L	KT. AD.	Liste Fiyatı ₺
601026300	2	1"	Ø16x2	90	38	54	6	1.946
601026301	3			128			6	2.645
601026302	4			166			9	3.346

- Kollektörler arası bağlantı dişlerine Teflon, Keten vs. uygulaması yapılmaz.
- Sıcak sulu ısıtma sistemleri, 10 bar, 120 °C
- 17x2 mm. veya 15x2 mm rakor seçenekleri siparişe özel üretilecek olup, ayrıca fiyatlandırılacaktır.
- Askı seti ve kollektör tapası ayrıca alınmalıdır.
- Seçilecek olan körtapa ve rakorlu küresel valfler, Sistem bağlantı yönüne göre seçilmelidir.

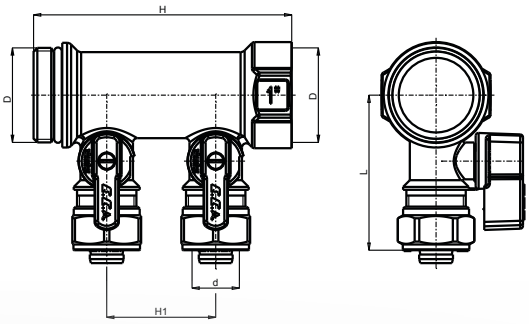

PURJÖRLÜ KÖR TAPA

YENİ

Kod	D	H	KT. AD.	Liste Fiyatı ₺
802199187 (Purjörlü Erkek Tapa)	1"	32	120	192
802199316 (Purjörlü Dişi Tapa)	1"	34	120	269
610701637 (Purjörsüz Dişi Tapa)	1"	16	150	269

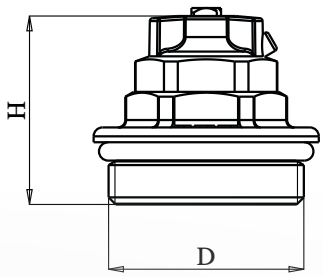

• Fiyatlara KDV ayrıca dahil edilir. Tavsiye edilen bayi satış fiyatıdır.
SİRKÜLER NO: S2620202

DEBİ AYARLI KOLLEKTÖR

Kod	Renk	Çıkış Sayısı	T	d	L	H	H1	KT. AD.	Liste Fiyatı ₺
602120695	Kırmızı	2	1"	Ø16x2	98,5	93,5	40	6	1.757
602120694	Mavi								
602120680	Kırmızı	3				136,5		6	2.442
602120669	Mavi								
602120681	Kırmızı	4				179,5		9	3.140
602120670	Mavi								
602120682	Kırmızı	5				222,5		11	3.653
602120671	Mavi								
602120683	Kırmızı	6				265,5		6	4.361
602120672	Mavi								
602120684	Kırmızı	7				308,5		6	5.053
602120673	Mavi								
602120685	Kırmızı	8				351,5		8	5.768
602120674	Mavi								
602120686	Kırmızı	9				394,5		8	6.509
602120675	Mavi								
602120687	Kırmızı	10				437,5		4	7.229
602120676	Mavi								
602120688	Kırmızı	11				480,5		4	7.913
602120677	Mavi								
602120689	Kırmızı	12				523,5		4	8.691
602120678	Mavi								
602120690	Kırmızı	13				566,5		4	9.380
602120679	Mavi								

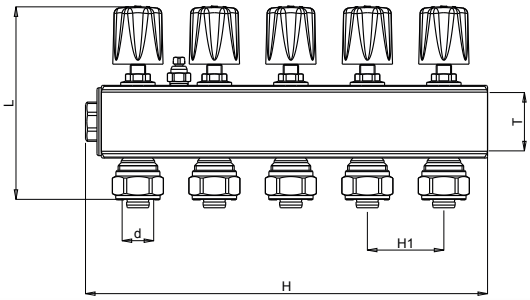

- TSEK belgelidir.
- Sıcak Sulu Isıtma sistemleri, 10 bar, 120°C
- Kolektörler üzerinde purjör bulunmaktadır.
- Körtapa dahildir.
- Nikel Kaplamalı
- Kollektörler üzerinde purjör bulunmaktadır.
- 17 x 2 mm. veya 15 x 2 mm. boru seçenekleri siparişe özel üretilecek olup, ayrıca fiyatlandırılacaktır.

ASKI SETİ
(DEBİ AYARLI KOLLEKTÖRE UYGUN)

Kod	L	L1	H	KT. AD.	Liste Fiyatı
610212001	280	73	15,5	10	457
610212012 (Modül. Koll.)	280	75	18	10	457

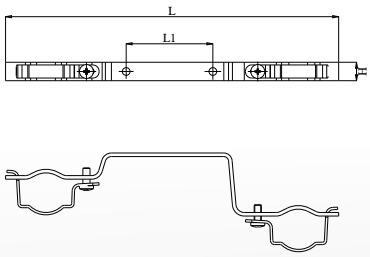

- Duvar sabitleme vidaları hariçtir.

DEBİMETRELİ KOLLEKTÖR SET

Kod	Çıkış Sayısı	T	T1	L	H	H1	KT. AD.	Liste Fiyatı ₺
601026097	2	1″	3/4″	79,5	120	60	12	6.983
601026098	3				180		9	10.303
601026099	4				240		6	13.634
601026100	5				300		4	16.612
601026101	6				360		4	19.954
601026102	7				420		4	23.265
601026103	8				480		3	26.270
601026104	9				540		3	29.609
601026105	10				600		3	32.611
601026106	11				660		2	35.928
601026107	12				720		2	39.256
601026108	13				780		2	42.244

- Çalışma Basıncı 6 bar
- Test Basıncı 10 bar (20°C)
- Çalışma Sıcaklığı -10°C, +70°C
- Gidiş kolektörü debi ayar klapeli ve debi göstergelidir.
- Dönüş kolektörü aktüatör montajına uygun hat ayar vanalıdır.
- Rakor, askı seti ve kollektör tapaları ayrıca alınmalıdır.

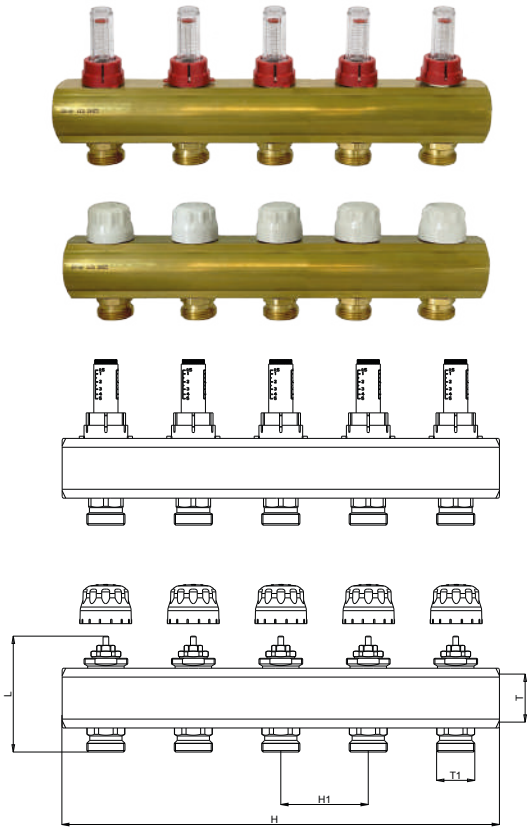

ALLEN ANAHTARLI KOLLEKTÖR SETİ

Kod	Çıkış Sayısı	T	T1	L	H	H1	KT. AD.	Liste Fiyatı ₺
601026214	2	1″	3/4″	80,4	120	60	12	6.197
601026215	3				180		9	9.210
601026216	4				240		6	12.198
601026217	5				300		4	14.893
601026218	6				360		4	17.872
601026219	7				420		4	20.866
601026220	8				480		3	23.563
601026221	9				540		3	26.577
601026222	10				600		3	29.282
601026223	11				660		2	32.269
601026224	12				720		2	35.264
601026225	13				780		2	37.965

- Çalışma Basıncı: 6 bar
- Test Basıncı: 10 bar (20°C)
- Çalışma Sıcaklığı: -10°C, +70°C
- Dönüş kolektörü aktüatör montajına uygun hat ayar vanalıdır.
- Rakor, askı seti ve kollektör tapaları ayrıca alınmalıdır.

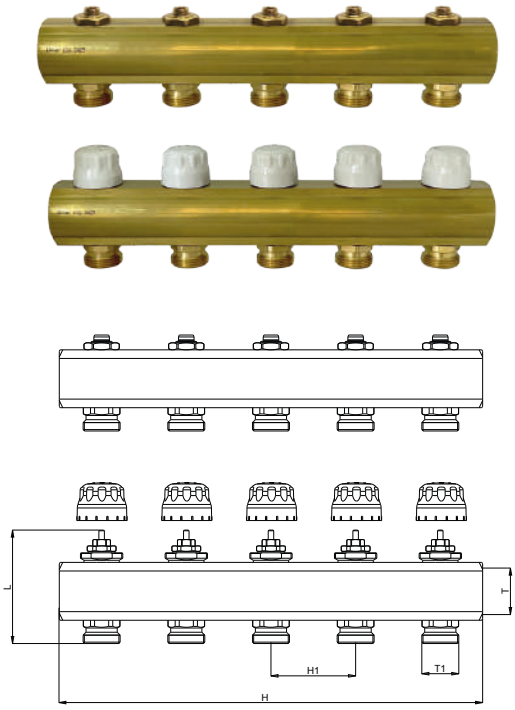

• Fiyatlara KDV ayrıca dahil edilir. Tavsiye edilen bayi satış fiyatıdır.
SİRKÜLER NO: S2620202

DEBİMETRESİZ KOLLEKTÖR SETİ

Kod	Çıkış Sayısı	T	T1	L	H	H1	KT. AD.	Liste Fiyatı ₺
601026109	2	1″	3/4″	79,5	120	60	12	5.625
601026110	3				180		9	8.314
601026111	4				240		6	10.638
601026112	5				300		4	13.302
601026113	6				360		4	15.944
601026114	7				420		4	18.293
601026115	8				480		3	20.932
601026116	9				540		3	23.265
601026117	10				600		3	25.953
601026118	11				660		2	28.268
601026119	12				720		2	30.942
601026120	13				780		2	33.604

- Çalışma Basıncı: 6 bar
- Test Basıncı: 10 bar (20°C)
- Çalışma Sıcaklığı: -10°C , +70°C
- Dönüş kolektörü aktüatör montajına uygun hat ayar vanalıdır.
- Rakor, askı seti ve kollektör tapaları ayrıca alınmalıdır.

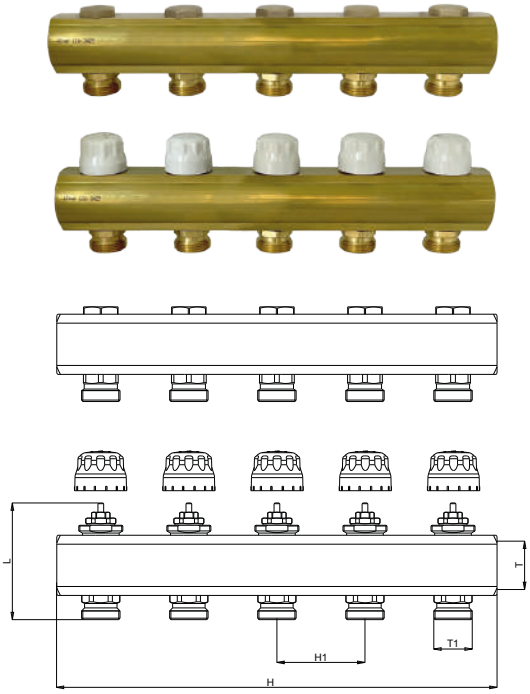

DEBİMETRELİ PASLANMAZ KOLLEKTÖR SETİ

Kod	Çıkış Sayısı	T	T1	L	H	H1	KT. AD.	Liste Fiyatı ₺
802120217	2	1″	3/4″	79,5	184,5	50	12	9.909
802120218	3				234,5		9	12.815
802120219	4				284,5		4	15.718
802120220	5				334,5		4	18.451
802120221	6				384,5		4	21.185
802120222	7				434,5		4	23.918
802120223	8				484,5		3	26.653
802120224	9				534,5		3	29.387
802120225	10				584,5		3	31.952
802120226	11				634,5		2	34.511
802120227	12				684,5		2	37.076

- Çalışma Basıncı: 6 bar
- Test Basıncı: 10 bar (20°C)
- Çalışma Sıcaklığı: -10°C , +70°C
- Dönüş kolektörü aktüatör montajına uygun hat ayar vanalıdır.
- Rakor ve askı seti ayrıca alınmalıdır.
- Kör tapalar dahildir.
- Hava su boşaltma seti dahildir.

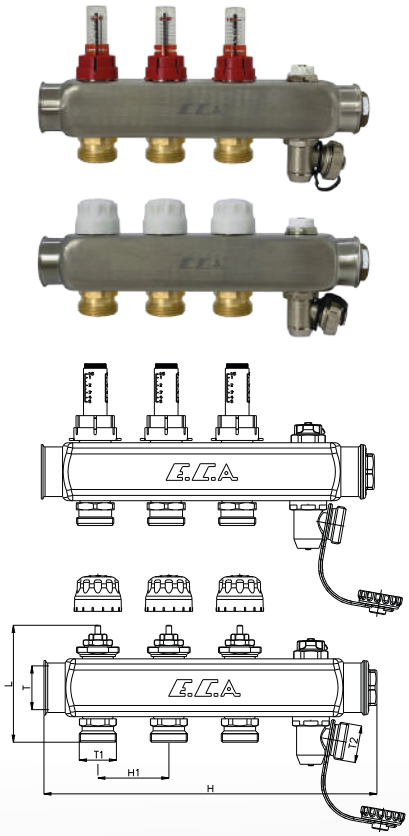

DEBİMETRELİ PASLANMAZ KOLLEKTÖR SETİ

Kod	Çıkış Sayısı	T	T1	L	H	H1	KT. AD.	Liste Fiyatı ₺
802120232	2	1"	3/4"	79,5	126,5	50	**12**	**5.875**
802120233	3				176,5		**12**	**8.780**
802120234	4				226,5		**9**	**11.684**
802120235	5				276,5		**4**	**14.414**
802120236	6				326,5		**4**	**17.149**
802120237	7				376,5		**4**	**19.882**
802120238	8				426,5		**4**	**22.616**
802120239	9				476,5		**3**	**25.350**
802120240	10				526,5		**3**	**27.915**
802120241	11				576,5		**3**	**30.475**
802120242	12				626,5		**2**	**33.040**
802120243	13				676,5		**2**	**35.603**

- Çalışma Basıncı: 6 bar
- Test Basıncı: 10 bar (20°C)
- Çalışma Sıcaklığı: -10°C , +70°C
- Dönüş kolektörü aktüatör montajına uygun hat ayar vanalıdır.
- Rakor, askı seti ve kollektör tapaları ayrıca alınmalıdır.

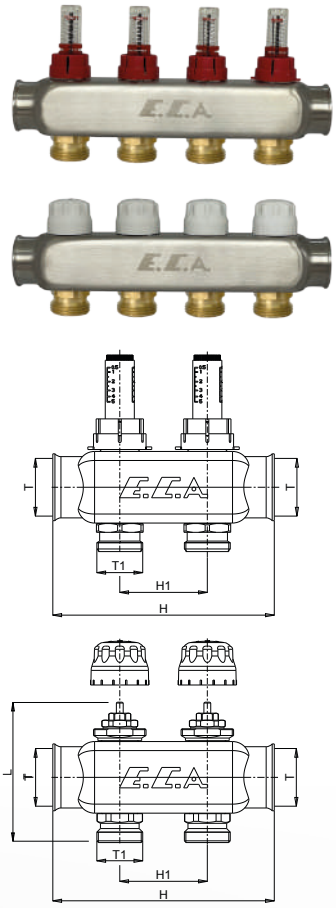

ALLEN ANAHTARLI PASLANMAZ KOLLEKTÖR SETİ

Kod	Çıkış Sayısı	T	T1	L	H	H1	KT. AD.	Liste Fiyatı ₺
802120250	2	1"	3/4"	79,5	126,5	50	**12**	**5.092**
802120251	3				176,5		**12**	**7.689**
802120252	4				226,5		**9**	**10.246**
802120253	5				276,5		**4**	**12.698**
802120254	6				326,5		**4**	**15.066**
802120255	7				376,5		**4**	**17.489**
802120256	8				426,5		**4**	**19.910**
802120257	9				476,5		**3**	**22.310**
802120258	10				526,5		**3**	**24.586**
802120259	11				576,5		**3**	**26.822**
802120260	12				626,5		**2**	**29.048**
802120261	13				676,5		**2**	**31.324**

- Çalışma Basıncı: 6 bar
- Test Basıncı: 10 bar (20°C)
- Çalışma Sıcaklığı: -10°C , +70°C
- Dönüş kolektörü aktüatör montajına uygun hat ayar vanalıdır.
- Rakor, askı seti ve kollektör tapaları ayrıca alınmalıdır.

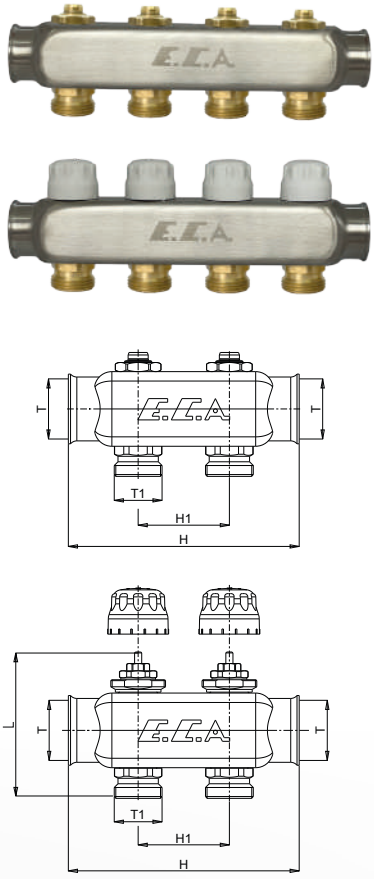

- Fiyatlara KDV ayrıca dahil edilir. Tavsiye edilen bayi satış fiyatıdır.

SİRKÜLER NO: S2620202

YENİ

TUŞLU DİJİTAL ODA TERMOSTATI

Kod	L	H	KT. AD.	Liste Fiyatı ₺
601021056	86	86	5	2.085

- Anahtarlama Kapasitesi: 5A 250VAC / 3A 30VDC
- Besleme Gerilimi: 100-240 VAC
- 50/60 Hz
- CE Belgelidir
- Sıva Altı Termostat
- Uygulama öncesi Buat uyumunu kontrol ediniz

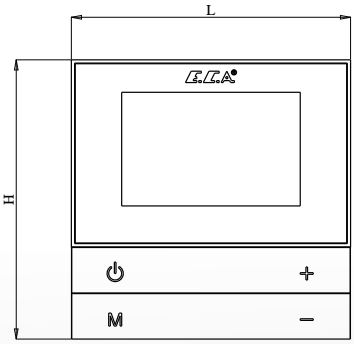

YENİ

DİJİTAL ODA TERMOSTATI

Kod	L	H	KT. AD.	Liste Fiyatı ₺
601021057	86	86	5	2.210

- Anahtarlama Kapasitesi: 5A 250VAC / 3A 30VDC
- Besleme Gerilimi: 100-240 VAC
- 50/60 Hz
- CE Belgelidir
- Dokunmatik Tuş Takımı
- Sıva Altı Termostat
- Uygulama öncesi Buat uyumunu kontrol ediniz

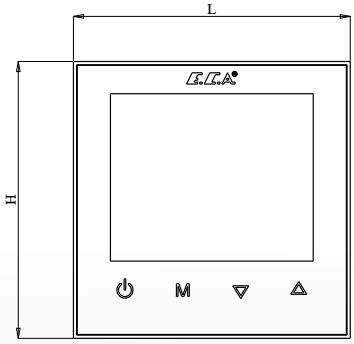

YENİ

DOKUNMATİK ODA TERMOSTATI

Kod	L	H	KT. AD.	Liste Fiyatı ₺
601021058	86	86	5	2.552
601021059 (WIFI)	86	86	5	4.653

- Anahtarlama Kapasitesi: 5A 250VAC / 3A 30VDC
- Besleme Gerilimi: 100-240 VAC
- 50/60 Hz
- CE Belgelidir
- Full Dokunmatik Ekran
- 601021059 Kodlu Ürün, Uygulama Üzerinden Kontrol Edilebilir
- Sıva Altı Termostat
- Uygulama öncesi Buat uyumunu kontrol ediniz

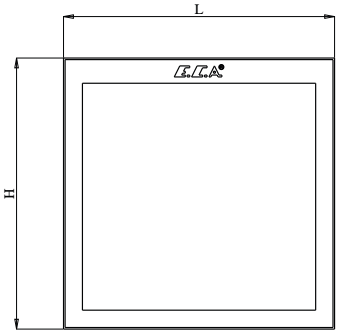

- Fiyat Listesinde yer alan resimler bilgi içindir. Elmor Tesisat Malzemesi Tic. A.Ş. mamul fiyat ve görünüş detaylarında değişiklik yapma hakkına sahiptir.
- Standart belgelerine ve belgelendirme kapsamındaki ürünlere www.eca.com.tr, www.valf.com.tr üzerinden ulaşılabilir.

TERMAL KONTROL VANA MOTORU 230 (AKTÜATÖR)

Hızlı Geçme

Kod	T	L	L1	KT. AD.	Liste Fiyatı ₺
802120231	M30x1.5	72	47	**12**	**1.650**

- Hızlı geçme ile kolay montaj
- Beslenme Gerilimi 220 V
- Maksimum Ani Akım 150 mA
- Çalışma Güç Tüketimi 1,7 W
- Mil Hareket Süresi 3,5 min.
- Strok 4,5 mm
- Çalıştırma Kuvveti NC: 110 N
- IP 54
- Kablo Uzunluğu 750 mm
- Normalde Kapalı (NC)

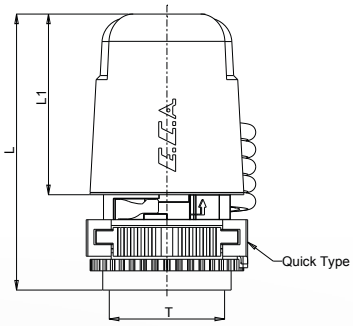

ANA KONTROL ÜNİTESİ

Kod	L	H	KT. AD.	Liste Fiyatı ₺
601021064	99	299	**4**	**4.914**

- Oda Termostatları, aktüatör, pompa ve karışım valflerinin entegrasyonu/kontrolü.
- Çalışma konum gösterge lambaları
- Elektrik ve Termal emniyetli
- Güç kaynağı: 100-240 VAC 50/60 Hz
- Maksimum Toplam Akım: 6 A
- Çalışma Sıcaklığı: -20 °C -60°C
- Depolama Sıcaklığı: -20 °C -70 °C
- 10 adet termostat için 20 Aktüatör bağlantısı
- CE Belgelidir.

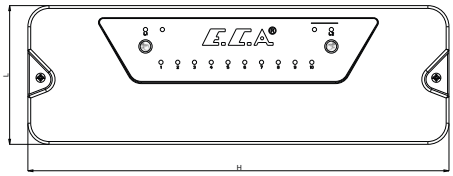

2 YOLLU AKTÜATÖRLÜ VANA, ÇIKIŞ RAKORLU

Kod	T	L	H	H1	KT. AD.	Liste Fiyatı ₺
602120747 Nikel Kaplamalı	1"	106	98,8	59,8	**2**	**5.173**

- Normalde Kapalı (NC)
- CE Belgelidir.

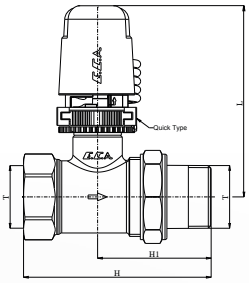

2 YOLLU MOTORLU VANA

YENİ

Kod	T	L	H	H1	KT. AD.	Liste Fiyatı ₺
602122391	1"	83	127.5	87	**4**	**3.890**
602122392	1"	83	119.5	93	**4**	**7.236**

- Normalde Kapalı (NC)
- CE Belgelidir.

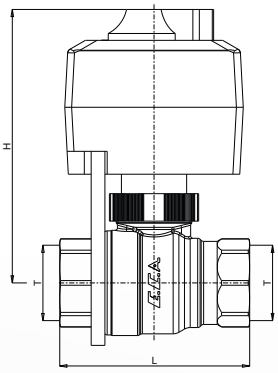

- Fiyatlara KDV ayrıca dahil edilir. Tavsiye edilen bayi satış fiyatıdır.

SİRKÜLER NO: S2620202

ASKI SETİ
(DEBİMETRELİ VE AKTÜATÖR BAĞLANTILI)

Kod	L	L1	H	KT. AD.	Liste Fiyatı ₺
610212003 Pirinç Kollektör Askısı	279,5	75	20	**10**	**833**
610212011 Paslanmaz Kollektör Askısı	294	75	20	**10**	**541**

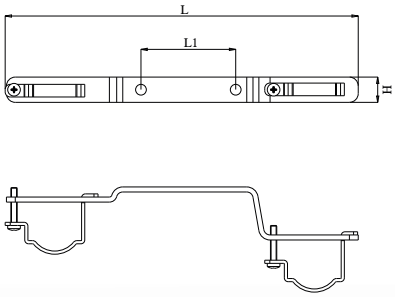

• Duvar sabitleme vidaları hariçtir.

KÖR TAPA

Kod	T	H	SW	KT. AD.	Liste Fiyatı ₺
602199121 Pirinç Kollektör Askısı	1"	19	25	**80**	**350**
802199036 Paslanmaz Kollektör Uyumlu	1"	19	25	**80**	**269**

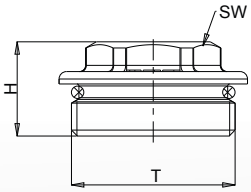

RAKOR, EUROCONE

Kod	T	d	H	KT. AD.	Liste Fiyatı ₺
602199343	3/4"	Ø16x2	25	**80**	**402**
602399929	3/4"	Ø17x2	21	**80**	**402**

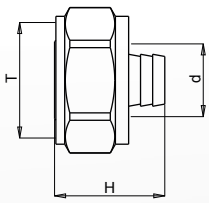

• **Tablodaki 602399929 kodlu üründe minimum sipariş kotası bulunmaktadır. Lütfen iletişime geçiniz.**

OTOMATİK HAVA-SU BOŞALTMA SETİ

Kod	Renk	T	D	D1	L	L1	H	KT. AD.	Liste Fiyatı ₺
602399746	Kırmızı Kol	1″	Ø42	Ø14,5	168	80	30	**10**	**2.028**
602399747	Mavi Kol	1″	Ø42	Ø14,5	168	80	30	**10**	**2.028**
602499897	Kırmızı Kol Nikel Kaplamalı	1″	Ø42	Ø14,5	168	80	30	**10**	**2.028**
602499898	Mavi Kol Nikel Kaplamalı	1″	Ø42	Ø14,5	168	80	30	**10**	**2.028**

• Otomatik hava atıcı, hortum uçlu boşaltma musluğu, T-fitings ve Redüksiyon Tapa içerir.
• Maksimum Çalışma Sıcaklığı: +80°C
• Maksimum Çalışma Basıncı: 10 bar

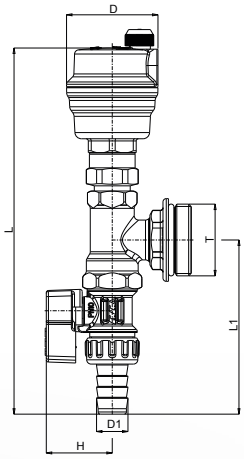

MANUEL HAVA-SU BOŞALTMA SETİ

Kod	Renk	T	D	L	L1	H	KT. AD.	Liste Fiyatı ₺
802199042	Kırmızı Kol	1″	Ø14,5	116	80	30	**14**	**1.163**
802199002	Mavi Kol	1″	Ø14,5	116	80	30	**14**	**1.163**
802199044	Kırmızı Kol Nikel Kaplamalı	1″	Ø14,5	116	80	30	**14**	**1.163**
802199043	Mavi Kol Nikel Kaplamalı	1″	Ø14,5	116	80	30	**14**	**1.163**

• Manuel hava atıcı, hortum uçlu boşaltma musluğu, T-fitings ve Redüksiyon Tapa içerir.
• Maksimum Çalışma Sıcaklığı: +80°C
• Maksimum Çalışma Basıncı: 10 bar

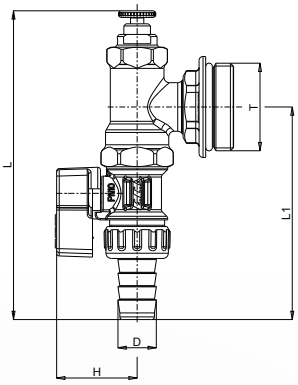

OTOMATİK HAVA ATICI, KÖŞE

Kod	T	D	L	H	KT. AD.	Liste Fiyatı ₺
602499990	1″	Ø42	50,5	42,5	**25**	**1.574**
602109064 Nikel Kaplamalı	1″	Ø42	50,5	42,5	**25**	**1.574**

• TS 7817
• Isıtma Sistemleri, 10 bar, 110°C
• Kollektör çıkış bağlantısına uygundur

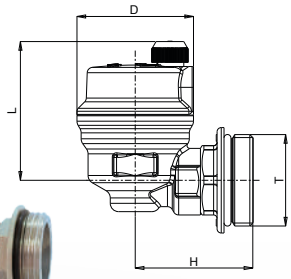

• Fiyatlara KDV ayrıca dahil edilir. Tavsiye edilen bayi satış fiyatıdır.
SİRKÜLER NO: S2620202

KÜRESEL VALF, RAKORLU, V2

YENİ

Kod	T	L	H	H1	KT. AD.	Liste Fiyatı ₺
602122444 (Erkek Rakorlu)	1″	50	92	54	**20**	**1.634**
602122463 (Dişi Rakorlu)	1″	50	92	54	**20**	**1.634**

- PN 16
- Maksimum Çalısma Sıcaklıgı: +80°C
- Maksimum Çalısma Basıncı: 10 bar

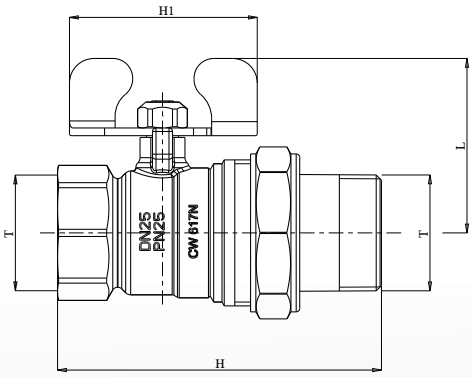

KÜRESEL VALF RAKORLU, TERMOKUPL ÇIKIŞLI

Kod	Renk	T	L	H	H1	H2	KT. AD.	Liste Fiyatı ₺
602122157 Nikel Kaplamalı	Kırmızı	1″	58,5	89	56,5	68,5	**20**	**1.990**
601027416	Kırmızı	1″	58,5	89	56,5	68,5	**20**	**1.990**

- PN 16
- Maksimum Çalışma Sıcaklığı: +80°C
- Maksimum Çalışma Basıncı: 10 bar

- **Tablodaki üründe minimum sipariş kotası bulunmaktadır. Lütfen iletişime geçiniz.**

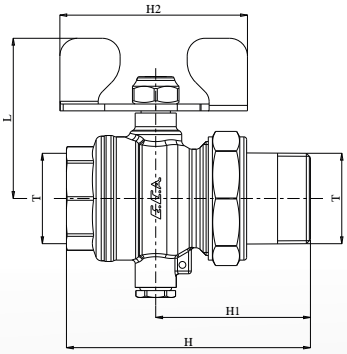

KÜRESEL VALF, RAKORLU, KELEBEK VOLANLI

Nikel Kaplamalı

Kod	Renk	T	L	H	H1	KT. AD.	Liste Fiyatı ₺
102122205	Kırmızı	1″	58,5	89	68,5	**20**	**1.911**
102122347	Mavi	1″	58,5	89	68,5	**20**	**1.911**

Kod	Renk	T	L	H	H1	KT. AD.	Liste Fiyatı ₺
602122180	Kırmızı	1 1/4″	58,5	125	82,5	**12**	**4.467**
602122181	Mavi	1 1/4″	58,5	125	82,5	**12**	**4.467**

- PN 16
- Maksimum Çalışma Sıcaklığı: +80°C
- Maksimum Çalışma Basıncı: 10 bar

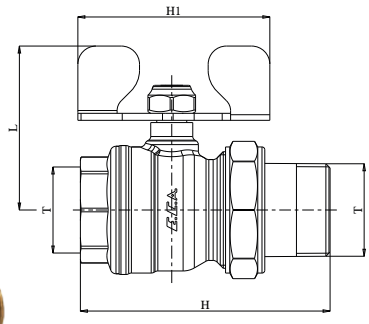

DOĞALGAZ KÜRESEL VALFLERİ, MOP 0.5

YENİ

Kod	T	L	H	H1	KT. AD.	Liste Fiyatı ₺
602122473	1/2"	36,6	55,6	83	**60**	**573**
602122474	3/4"	40,7	65,2	83	**48**	**702**
602122475	1"	47,5	78,2	100	**30**	**1.135**
602122154	1 1/4"	64,3	97	154,5	**16**	**2.754**
602122155	1 1/2"	69,3	103	154,5	**9**	**3.669**
602122156	2"	79,5	127	185	**5**	**5.643**

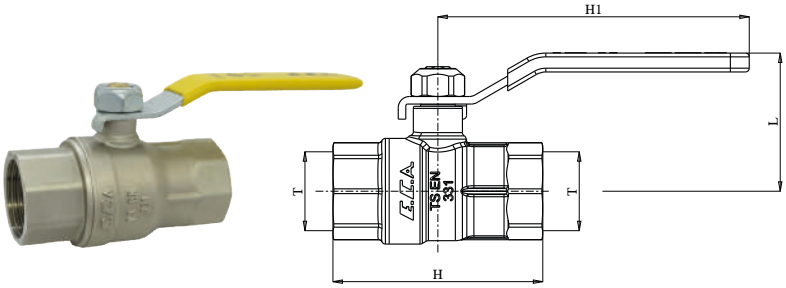

- EN331-A1 CE belgelidir.
- Bina içi (Mop 0,5) kullanıma uygundur.
- CE Belgelidir (CPR Yapı Malzemeleri Yönetmeliği kapsamında Sistem 1 CE uygunluk belgesi)
- -20 °C, +60 °C

DOĞALGAZ KÜRESEL VALFLERİ KİLİTLEMELİ TİP, MOP 0.5

YENİ

Kod	T	L	H	H1	KT. AD.	Liste Fiyatı ₺
602122503	1/2"	36,6	55,6	83	**40**	**638**
602122504	3/4"	40,7	65,2	83	**30**	**796**
602122505	1"	47,5	78,2	100	**20**	**1.287**

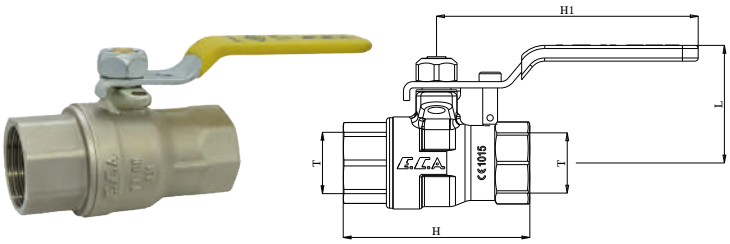

- EN331-A1 CE belgelidir.
- Bina içi (Mop 0,5) kullanıma uygundur.
- CE Belgelidir (CPR Yapı Malzemeleri Yönetmeliği kapsamında Sistem 1 CE uygunluk belgesi)
- -20 °C, +60 °C

DOĞALGAZ KÜRESEL VALFLERİ, MOP 5

YENİ

Kod	T	L	H	H1	KT. AD.	Liste Fiyatı ₺
602122500	1/2"	36,6	55,6	83	**60**	**573**
602122501	3/4"	40,7	65,2	83	**48**	**702**
602122502	1"	47,5	78,2	100	**30**	**1.135**
602122208	1 1/4"	64,3	97	154,5	**16**	**2.684**
602122209	1 1/2"	69,3	103	154,5	**9**	**3.566**
602122210	2"	79,5	127	185	**5**	**5.479**

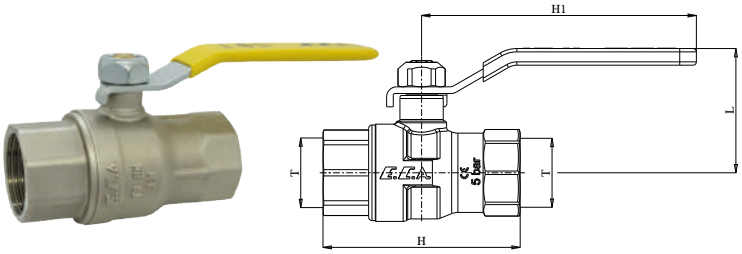

- TS EN 331 CE belgelidir.
- Bina dışı (Mop 5) kullanıma uygundur.
- CE Belgelidir (CPR Yapı Malzemeleri Yönetmeliği kapsamında Sistem 3 CE uygunluk belgesi)
- -20 °C, +60 °C

• Fiyatlara KDV ayrıca dahil edilir. Tavsiye edilen bayi satış fiyatıdır.
SİRKÜLER NO: S2620202

İÇME SUYU KÜRESEL VALFLERİ
İÇ VİDA x İÇ VİDA - PN10

Kod	T	L	H	H1	KT. AD.	Liste Fiyatı ₺
602122168	1/2"	40,4	59,3	96,7	**60**	**635**
602122169	3/4"	43,5	67,1	96,7	**48**	**863**
602122170	1"	53	83	100	**30**	**1.369**
602122182	1 1/4"	64,3	96,1	154,5	**16**	**3.111**
602122183	1 1/2"	71,3	109	154,5	**9**	**4.272**
602122184	2"	81,7	129	185	**5**	**6.718**

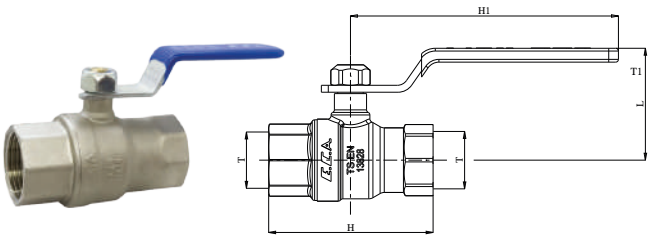

- TS EN 13828 belgelidir.
- Çalışma Sıcaklık Aralığı: -30°C +80°C

İÇME SUYU KÜRESEL VALFLERİ
İÇ VİDA x DIŞ VİDA - PN10

Kod	T	L	H	H1	KT. AD.	Liste Fiyatı ₺
602122381	1/2"	46,5	68,8	53,5	**40**	**635**
602122382	3/4"	49,7	75,1	53,5	**30**	**863**
602122383	1"	58,5	88,5	68,5	**20**	**1.369**

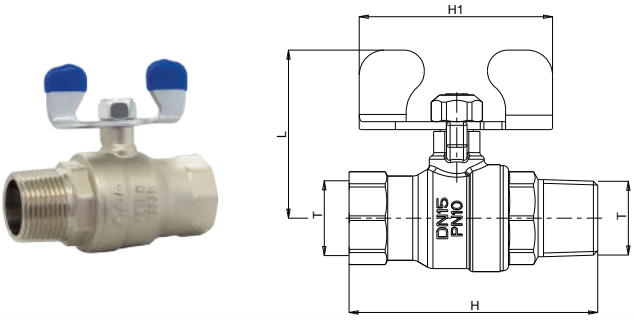

- TS EN 13828 belgelidir.
- Çalışma Sıcaklık Aralığı: -30°C +80°C

ENDÜSTRİYEL TİP KÜRESEL VALFLERİ
İÇ VİDA x İÇ VİDA - PN25

YENİ

Kod	T	L	H	H1	KT. AD.	Liste Fiyatı ₺
602122107	1/2"	38,7	48	96,7	**60**	**585**
602122108	3/4"	41,4	56	96,7	**48**	**772**
602122109	1"	53,3	71	100,3	**30**	**1.299**
602122485	1 1/4"	62,8	90,4	154,5	**16**	**2.527**
602122486	1 1/2"	69	99,6	154,5	**9**	**3.627**
602122487	2"	81,7	125,5	185	**5**	**6.377**
602122506	2 1/2"	111,8	133	249,3	**2**	**15.327**
602122507	3"	123,8	163	249,3	**1**	**25.740**

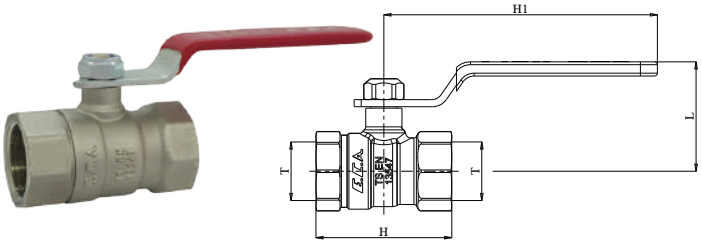

- TS EN 13547 belgelidir.
- Çalışma Sıcaklık Aralığı: -30°C +80°C

ENDÜSTRİYEL TİP KÜRESEL VALFLERİ
İÇ VİDA x İÇ VİDA - PN40

Kod	T	L	H	H1	KT. AD.	Liste Fiyatı ₺
602122228	1/4"	35,3	44	82,5	**24**	**1.041**
602122229	3/8"	36	46	82,5	**75**	**1.041**
602122230	1/2"	37	50	82,5	**60**	**755**
602122231	3/4"	40,5	58	82,5	**48**	**1.051**
602122232	1"	46,5	71	100	**30**	**1.697**

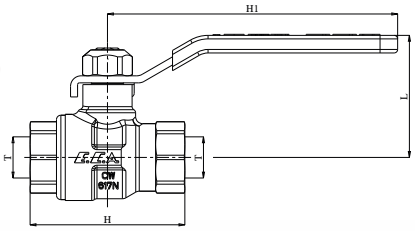

- TS EN 13547 belgelidir.
- Çalışma Sıcaklığı Aralığı -30°C to +80°C

MARİN KÜRESEL VALFLERİ
İÇ VİDA x İÇ VİDA - PN25

YENİ

Kod	T	L	H	H1	KT. AD.	Liste Fiyatı ₺
602122464	1/2"	38,7	48	96,7	**60**	**608**
602122465	3/4"	41,4	56	96,7	**48**	**807**
602122466	1"	53,3	71	100,3	**30**	**1.357**
602122508	1 1/4"	62,8	90,4	154,5	**16**	**2.656**
602122509	1 1/2"	69	99,6	154,5	**9**	**3.814**
602122510	2"	81,7	125,5	185	**5**	**6.698**

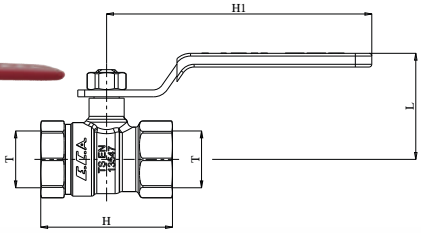

- TS EN 13547 belgelidir.
- Çalışma Sıcaklığı Aralığı -30°C to +80°C
- Paslanmaz Çelik Volan

ENDÜSTRİYEL TİP KÜRESEL VALFLERİ
İÇ VİDA x DIŞ VİDA - PN25

Kod	T	L	H	H1	KT. AD.	Liste Fiyatı ₺
602122243	1/2"	46,5	68,8	53,5	**40**	**882**
602122245	3/4"	48,7	77,5	53,5	**30**	**1.093**
602122247	1"	53	93	68,5	**20**	**1.668**

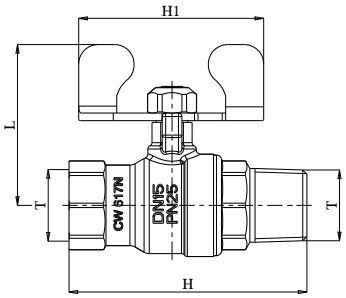

- TS EN 13547 belgelidir.
- Maksimum Çalışma Sıcaklığı: +80°C
- Maksimum Çalışma Basıncı: 25 bar

• Fiyatlara KDV ayrıca dahil edilir. Tavsiye edilen bayi satış fiyatıdır.
SİRKÜLER NO: S2620202

KÜRESEL VALF, RAKORLU TİP - PN25

Kod	T	L	H	H1	KT. AD.	Liste Fiyatı ₺
602122359	1/2"	48,5	76,5	53,5	**40**	**1.240**
602122363	3/4"	51,7	90,8	53,5	**30**	**1.794**
102122205	1"	58,5	89	68,5	**20**	**1.911**
602122180	1 1/4"	58,5	125	82,5	**12**	**4.467**

- Maksimum Çalışma Sıcaklığı: +80°C
- Maksimum Çalışma Basıncı: 25 bar

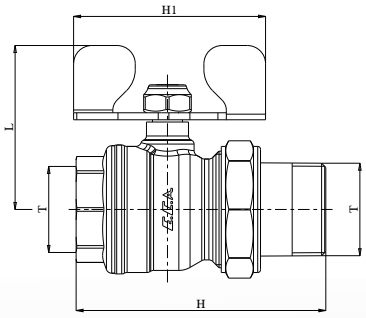

KÜRESEL VALF, RAKORLU TİP - PN25

Kod	T	L	H	H1	KT. AD.	Liste Fiyatı ₺
602122360	1/2"	48,5	76,5	53,5	**40**	**1.240**
602122364	3/4"	51,7	90,8	53,5	**30**	**1.794**
102122347	1"	58,5	89	68,5	**20**	**1.911**
602122181	1 1/4"	58,5	125	82,5	**12**	**4.467**

- Maksimum Çalışma Sıcaklığı: +80°C
- Maksimum Çalışma Basıncı: 25 bar

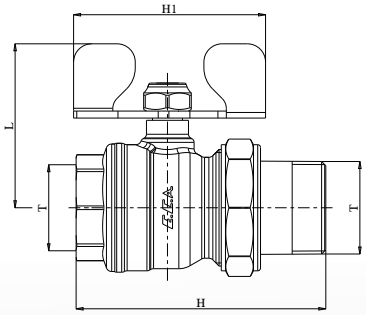

KÜRESEL VALF V.2 PN25
İÇ VİDA X İÇ VİDA

YENİ

Kod	D	L	A	H	KT. AD.	Liste Fiyatı ₺
602122429	1/2"	47	97	35,3	**60**	**467**
602122430	3/4"	51	97	40	**48**	**607**
602122431	1"	59,8	96,7	43,6	**30**	**965**
602122439	1 1/4"	72,1	100,25	53,25	**16**	**1.712**
602122440	1 1/2"	81	154,5	64,25	**9**	**2.957**
602122441	2"	103,1	154,5	71,25	**5**	**4.201**
602122442	2 1/2"	124	249,3	81,65	**2**	**8.092**
602122443	3"	145	249,3	112,8	**1**	**19.451**

- Maksimum çalışma basıncı: 25 bar
- Çalışma sıcaklığı aralığı: -30°C to +80°C

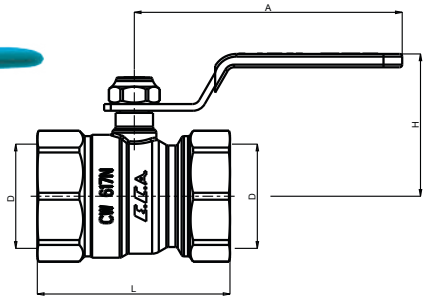

MİNİ KÜRESEL VALF, İÇ VİDA x DIŞ VİDA

Kod	Renk	T	L	H	KT. AD.	Liste Fiyatı ₺
102122027	Kırmızı	3/8″	30	40	**150**	**607**
102122028	Kırmızı	1/2″	31,3	46,3	**150**	**691**
102122029	Kırmızı	3/4″	36,7	50	**75**	**925**
602122003	Mavi	1/2″	30	40	**150**	**691**

• TSEK belgelidir.

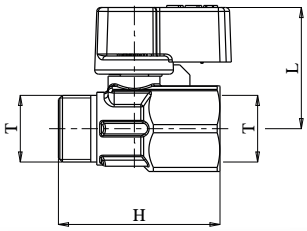

MİNİ KÜRESEL VALF, KENDİNDEN PEX HORTUM UÇLU Ø16x2 MM İÇ VİDA

Kod	Renk	T	d	L	H	KT. AD.	Liste Fiyatı ₺
102122031	Kırmızı	1/2″	Ø16x2	32	45,7	**150**	**801**
102122348	Mavi	1/2″	Ø16x2	32	45,7	**24**	**801**

• TSEK belgelidir.

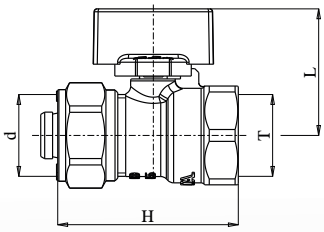

• Fiyatlara KDV ayrıca dahil edilir. Tavsiye edilen bayi satış fiyatıdır.
SİRKÜLER NO: S2620202

ŞİBER VALF

Kod	T	L	H	D	KT. AD.	Liste Fiyatı ₺
601003019	1/2"	85	55,5	Ø49	**30**	**1.225**
601003020	3/4"	96	58	Ø60	**20**	**1.434**
601003021	1"	103	68	Ø60	**20**	**2.453**

- TS EN 12288 belgelidir.
- Özel plastik çevirme volanı
- PN 25
- Maksimum çalışma sıcaklığı: 90°C

- **Tablodaki üründe minimum sipariş kotası bulunmaktadır. Lütfen iletişime geçiniz.**

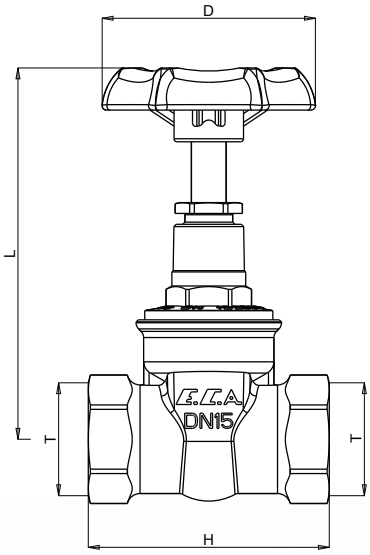

ŞİBER VALF

YENİ

Kod	T	L	H	D	KT. AD.	Liste Fiyatı ₺
601003040	1/2"	74,7	38	Ø50	**30**	**1.030**
601003041	3/4"	85,7	43	Ø60	**20**	**1.170**
601003042	1"	94,6	47,6	Ø60	**20**	**2.036**
601003043	1 1/4"	117	58	Ø70	**12**	**3.510**
601003044	1 1/2"	129	62	Ø70	**12**	**4.200**
601003045	2"	141	68	Ø81	**9**	**6.271**
601003046	2 1/2"	180,5	78	Ø110	**4**	**12.262**
601003047	3"	210	90	Ø110	**2**	**19.656**
601003048	4"	221	102	Ø130	**1**	**27.284**

- Özel plastik çevirme volanı
- PN 16
- Maksimum Çalışma Sıcaklığı 90°C

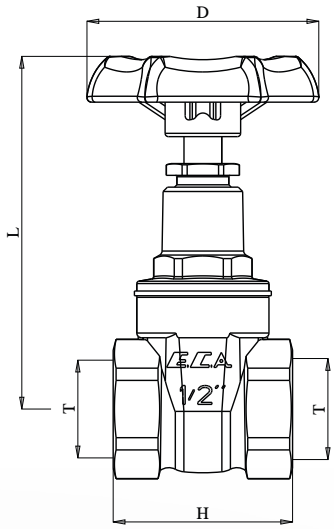

STOP VALF

Kod	T	L	H	D	KT. AD.	Liste Fiyatı ₺
601005031	1/2"	84,5	58	Ø49	**60**	**1.192**
601005032	3/4"	94	65,2	Ø58,2	**35**	**1.346**
601005033	1"	104	77	Ø58	**20**	**2.645**

- TS 15 EN1213 belgelidir.
- Özel plastik çevirme volanı
- PN 10
- Maksimum Çalışma Sıcaklığı 80°C

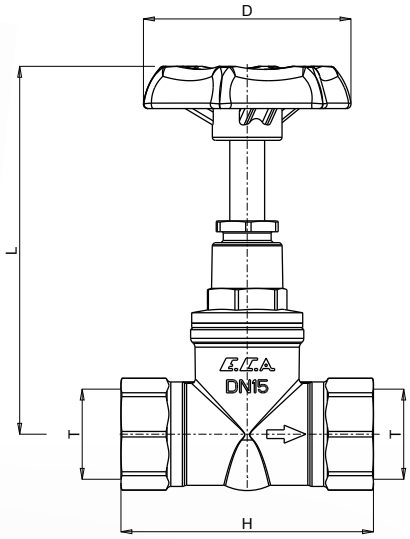

KOSVA VALFLER

Kod	T	L	H	D	KT. AD.	Liste Fiyatı ₺
601004003	1"	118	78	ø58,2	**15**	**3.281**

• Özel plastik çevirme volanı
• Akış çıkış yönünde, sağ ve sol yana takılabilen özel plastik akuple boşaltma vanalı
• PN 10

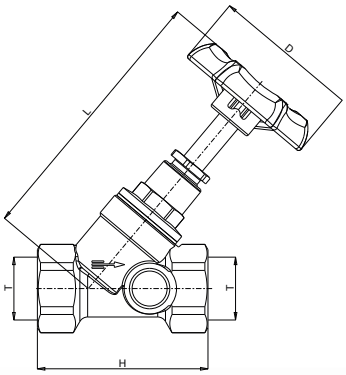

• Fiyatlara KDV ayrıca dahil edilir. Tavsiye edilen bayi satış fiyatıdır.
SİRKÜLER NO: S2620202

ÇALPARA ÇEKVALFLER (KAUÇUK KLAPELİ)

Kod	T	L	H	KT. AD.	Liste Fiyatı ₺
101007092	1/2"	31,5	46,5	**40**	**1.024**
101007093	3/4"	34,5	56,5	**50**	**1.225**
101007094	1"	39	63	**14**	**1.693**

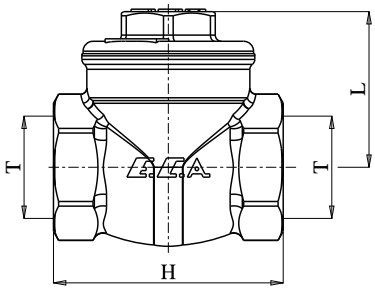

- TS EN 1074-3 belgelidir.
- Özel askı tasarımı ile sarkaç tipi çalışan, kauçuk contalı klape grubu
- Çalışma basıncı: 25 bar
- Maksimum çalışma sıcaklığı: +80°C

YATAY ÇEKVALFLER

Kod	T	L	H	KT. AD.	Liste Fiyatı ₺
601007022	1/2"	32,5	55	**35**	**1.369**
601007023	3/4"	37,5	60	**30**	**1.899**
601007024	1"	43,5	73	**14**	**2.772**
601007025	1 1/4"	54	86	**6**	**5.037**
601007026	1 1/2"	61,5	98	**10**	**6.681**
601007027	2"	66	116	**5**	**9.946**

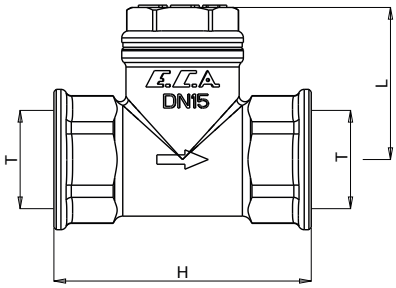

- TS EN 1074-3 belgelidir.
- Klape tasarımından dolayı yatay monte edilmelidir.
- Çalışma basıncı: 25 bar
- Maksimum çalışma sıcaklığı: +80°C

- **Tablodaki üründe minimum sipariş kotası bulunmaktadır. Lütfen iletişime geçiniz.**

YAYLI DİK ÇEKVALFLER YENİ

Kod	T	L	KT. AD.	Liste Fiyatı ₺
601007115	1/2"	39,2	**150**	**562**
601007116	3/4"	49,9	**50**	**667**
601007114	1"	59,5	**40**	**942**
601007117	1 1/4"	66,7	**6**	**1.439**
601007118	1 1/2"	77,5	**4**	**2.574**
601007119	2"	86,5	**10**	**3.744**

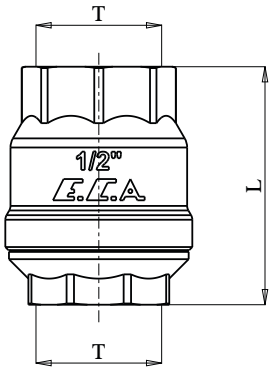

- TS EN 1074-3 belgelidir.
- Özel tasarımlı, yay mekanizmalı klape grubu
- Çalışma basıncı: 25 bar
- Maksimum çalışma sıcaklığı : +80°C

FİLTRELER

Kod	T	H	KT. AD.	Liste Fiyatı ₺
601010001	1/2"	57	40	821
601010002	3/4"	69	30	1.041
601010003	1"	86,7	14	1.570
601010004	1 1/4"	92	8	2.510
601010005	1 1/2"	98	5	3.248
601010006	2"	120	3	5.364

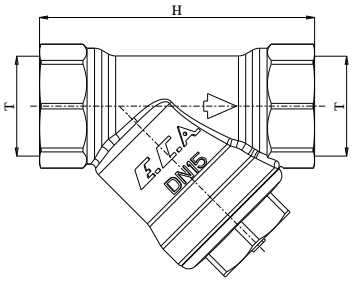

- TSEK belgelidir.
- Çalışma basıncı : 25 bar
- Maksimum Çalışma Sıcaklığı : -30°C, +80°C
- Özel paslanmaz çelik filtre (140 delik/cm2)

FİLTRELER V.2

YENİ

Kod	T	H	KT. AD.	Liste Fiyatı ₺
601010119	1/2"	46	40	573
601010120	3/4"	59	50	725
601010121	1"	66,8	28	1.100

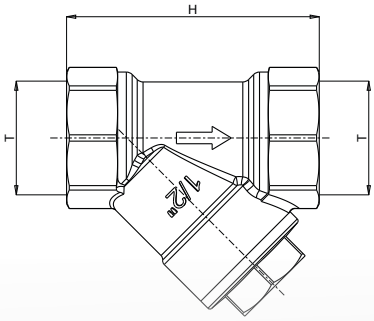

- TSEK belgelidir.
- Çalışma basıncı : 16 bar
- Maksimum Çalışma Sıcaklığı : -30°C, +80°C
- Özel paslanmaz çelik filtre (140 delik/cm2)

FLATÖRLER

Kod	T	L	KT. AD.	Liste Fiyatı ₺
101009001	3/8"	119	20	1.927
101009002	1/2"	119	20	2.026
101009003	3/4"	128	10	2.545
101009004	1"	128	10	2.923
101009005	1 1/4"	128,5	4	6.263
101009006	1 1/2"	128,5	4	6.732
101009007	2"	128,5	4	8.230

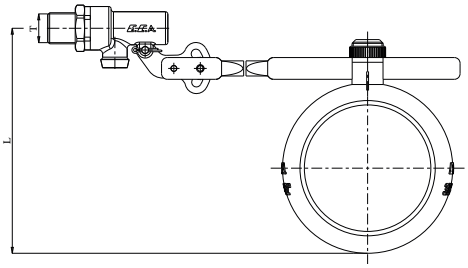

- TSEK belgelidir.
- Çalışma basıncı : 6 bar
- Maksimum çalışma sıcaklığı : +80°C
- Çalışma basıncının üzerinden kullanımlarda mutlaka basınç düşürücü kullanınız.
- 1 1/4" ve üzeri ölçülü flatörlerde paslanmaz çelik kol kullanılmaktadır.

• Fiyatlara KDV ayrıca dahil edilir. Tavsiye edilen bayi satış fiyatıdır.
SİRKÜLER NO: S2620202

SU BASINÇ DÜŞÜRÜCÜ - ALLEN AYARLI, İÇ VİDA X İÇ VİDA

YENİ

Kod	T	L	L1	H	KT. AD.	Liste Fiyatı ₺
602111173	1/2"	57	44	54	**16**	**2.907**
602111174	3/4"	57	44	54	**16**	**3.253**
602111175	1"	57	44	54	**4**	**5.476**
602111037	1 1/4"	97,7	59	88	**4**	**6.848**

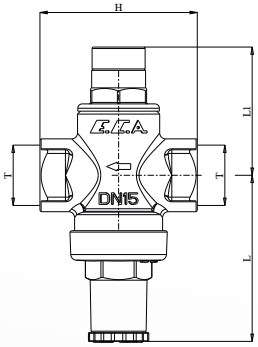

- TS EN 1567 belgelidir.
- Paslanmaz çelik Piston klape
- Çalışma basıncı: 16 bar
- Çıkış Ayar basıncı: 1~5 bar
- Fabrika ayarı: 8 bar giriş - 3 bar çıkış
- Çıkış basıncında giriş basıncına ya da ihtiyaca göre Allen yardımı ile farklı ayar imkanı.
- Maksimum çalışma sıcaklığı : +80°C

MANOMETRELİ SU BASINÇ DÜŞÜRÜCÜ - ALLEN AYARLI, İÇ VİDA X İÇ VİDA

YENİ

Kod	T	L	L1	H	KT. AD.	Liste Fiyatı ₺
602111176	1/2"	57	93,5	60	**6**	**3.879**
602111177	3/4"	57	93,5	60	**6**	**4.230**
602111178	1"	57	93,5	60	**4**	**6.447**
602111041	1 1/4"	97,7	111	88	**4**	**7.992**

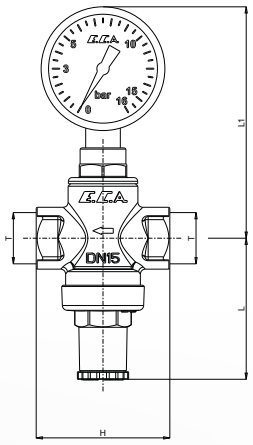

- TS EN 1567 belgelidir.
- Paslanmaz çelik Piston klape
- Çalışma basıncı: 16 bar
- Çıkış Ayar basıncı: 1~5 bar
- Fabrika ayarı: 8 bar giriş - 3 bar çıkış
- Çıkış basıncında giriş basıncına ya da ihtiyaca göre Allen yardımı ile farklı ayar imkanı.
- Maksimum çalışma sıcaklığı : +80°C

SU BASINÇ DÜŞÜRÜCÜ - VOLAN AYARLI, İÇ VİDA X RAKORLU

Kod	T	L	L1	H	KT. AD.	Liste Fiyatı ₺
602111109	1/2"	87,6	48	87,1	**6**	**3.632**
602111110	3/4"	87,6	48	98	**6**	**3.845**

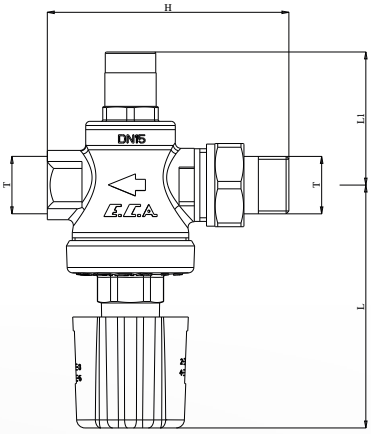

- Paslanmaz çelik Piston klape
- Çalışma basıncı: 16 bar
- Çıkış Ayar basıncı: 1~5 bar
- Fabrika ayarı: 8 bar giriş - 3 bar çıkış
- Çıkış basıncında ihtiyaca göre volan yardımı ile kolay ayar imkanı
- Maksimum çalışma sıcaklığı : +80°C

SU BASINÇ DÜŞÜRÜCÜ - VOLAN AYARLI, İÇ VİDA X İÇ VİDA

Kod	T	L	L1	H	KT. AD.	Liste Fiyatı ₺
602111099	1/2"	87,6	48	60	**10**	**3.203**
602111096	3/4"	87,6	48	63,6	**10**	**3.418**

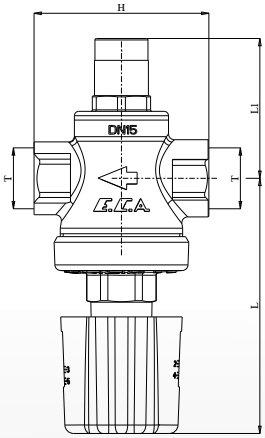

- Paslanmaz çelik Piston klape
- Çalışma basıncı: 16 bar
- Çıkış Ayar basıncı: 1~5 bar
- Çıkış basıncında ihtiyaca göre volan yardımı ile kolay ayar imkanı
- Fabrika ayarı: 8 bar giriş - 3 bar çıkış
- Maksimum çalışma sıcaklığı : +80°C

SU BASINÇ DÜŞÜRÜCÜ VALFLER PİSTONLU, İÇ VİDA X İÇ VİDA

Kod	D	L	L1	H	KT. AD.	Liste Fiyatı ₺
602111018	2"	75,5	151	126	**1**	**23.374**

- Paslanmaz çelik Piston klape
- Çalışma basıncı: 16 bar
- Çıkış Ayar basıncı: 1~5 bar
- Fabrika ayarı: 8 bar giriş - 3 bar çıkış
- Maksimum çalışma sıcaklığı : +80°C

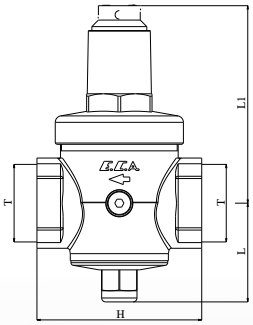

MANOMETRELİ SU BASINÇ DÜŞÜRÜCÜ VALFLER PİSTONLU, İÇ VİDA X İÇ VİDA

Kod	T	L	L1	H	KT. AD.	Liste Fiyatı ₺
602111019	2"	75,5	151	126	**1**	**24.516**

- Paslanmaz çelik Piston klape
- Çalışma basıncı: 16 bar
- Çıkış Ayar basıncı: 1~5 bar
- Fabrika ayarı: 8 bar giriş - 3 bar çıkış
- Maksimum çalışma sıcaklığı : +80°C

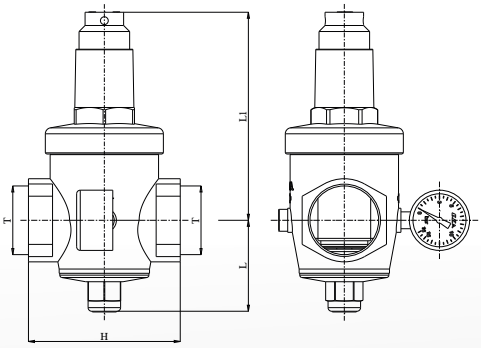

• Fiyatlara KDV ayrıca dahil edilir. Tavsiye edilen bayi satış fiyatıdır.
SİRKÜLER NO: S2620202

FİLTRELİ ARA MUSLUK

Giriş 1/2″ x Çıkış 3/8″

Kod	T	T1	D	L	L1	H	H1	KT. AD.	Liste Fiyatı ₺
602111048	1/2″	3/8″	Ø54	23	30,3	60	30	**50**	**683**

- TSEK belgelidir.
- Krom-Nikel kaplamalı gövde
- Krom Kaplamalı Volan
- Çalışma Basıncı: 10 bar
- Maksimum Çalışma Sıcaklığı 80°C
- Rozet Dahil

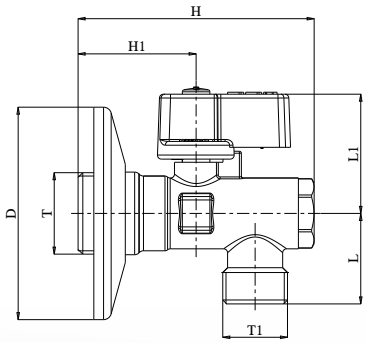

FİLTRELİ ARA MUSLUK

Giriş 1/2″ x Çıkış 3/8″

Kod	T	T1	D	L	L1	H	H1	KT. AD.	Liste Fiyatı ₺
602111043	1/2″	3/8″	Ø54	23	30,3	60	30	**50**	**670**
602111043-V Blisterli	1/2″	3/8″	Ø54	23	30,3	60	30	**30**	**789**

- TSEK belgelidir.
- Nikel Kaplamalı Gövde
- Çalışma Basıncı: 10 bar
- Maksimum Çalışma Sıcaklığı 80°C
- Rozet Dahil

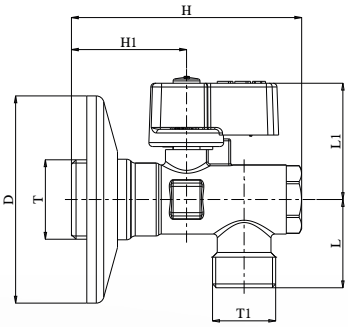

FİLTRELİ ARA MUSLUK

YENİ

Giriş 1/2″ x Çıkış 3/8″

Kod	T	T1	D	L	L1	H	H1	KT. AD.	Liste Fiyatı ₺
602111156	1/2″	3/8″	Ø54	23	30,3	59	30	**50**	**670**

- TSEK belgelidir.
- Nikel Kaplamalı Gövde
- Çalışma Basıncı: 10 bar
- Maksimum Çalışma Sıcaklığı 80°C
- Rozet Dahil

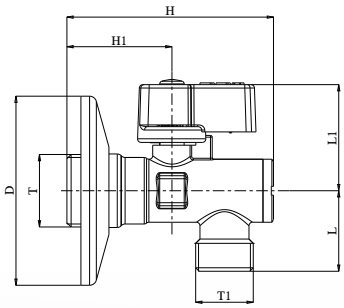

FİLTRELİ ARA MUSLUK

Giriş 1/2" x Çıkış 1/2"

Kod	T	D	L	L1	H	H1	KT. AD.	Liste Fiyatı ₺
602111052	1/2"	Ø54	25	30,3	60	30	**30**	**670**

- TSEK belgelidir.
- Nikel Kaplamalı Gövde
- Çalışma Basıncı: 10 bar
- Maksimum Çalışma Sıcaklığı 80°C
- Rozet Dahil

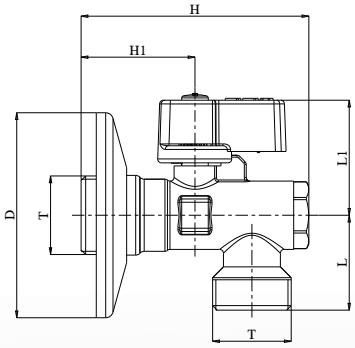

FİLTRELİ ARA MUSLUK

Giriş 1/2" x Çıkış 3/4"

Kod	T	T1	D	L	L1	H	H1	KT. AD.	Liste Fiyatı ₺
602111059	1/2"	3/4"	Ø54	25	30,3	60	30	**50**	**735**

- TSEK belgelidir.
- Nikel Kaplamalı Gövde
- Çalışma Basıncı: 10 bar
- Maksimum Çalışma Sıcaklığı 80°C
- Rozet Dahil
- Çamaşır ve Bulaşık Makinası Bağlantılarıyla Uyumlu

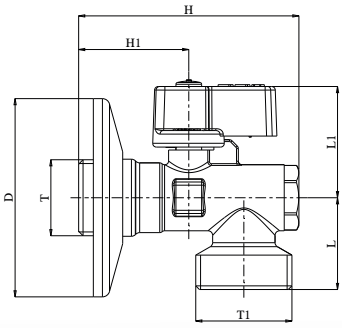

FİLTRELİ ARA MUSLUK

YENİ

Giriş 1/2" x Çıkış 3/4"

Kod	T	T1	D	L	L1	H	H1	KT. AD.	Liste Fiyatı ₺
602111172	1/2"	3/4"	Ø54	25	30,3	54	25	**50**	**735**

- TSEK belgelidir.
- Nikel Kaplamalı Gövde
- Çalışma Basıncı: 10 bar
- Maksimum Çalışma Sıcaklığı 80°C
- Rozet Dahil
- Çamaşır ve Bulaşık Makinası Bağlantılarıyla Uyumlu

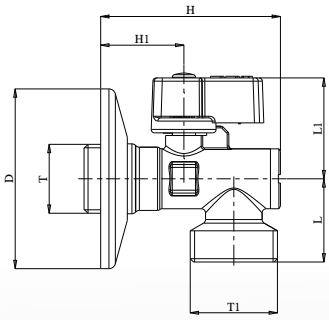

• Fiyatlara KDV ayrıca dahil edilir. Tavsiye edilen bayi satış fiyatıdır.
SİRKÜLER NO: S2620202

KÜRESEL BOŞALTMA MUSLUĞU

Kod	T	d	L	H	KT. AD.	Liste Fiyatı ₺
102109045	1/2"	Ø13	36,1	72,8	**24**	**1.204**
102109046	3/4"	Ø18	37	77,2	**30**	**1.581**

- TSEK belgelidir.
- Nikel Kaplamalı Gövde
- Rakorlu hortum ucu
- Çalışma basıncı : 10 bar
- Maksimum çalışma sıcaklığı : +80°C

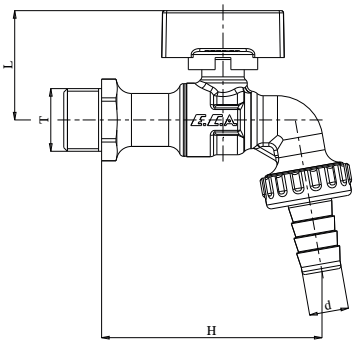

KÜRESEL BOŞALTMA MUSLUĞU

Kod	T	d	L	L1	H	H1	KT. AD.	Liste Fiyatı ₺
602109004	1/2"	Ø13	84,5	34,6	135,1	72,8	**30**	**1.204**
602109005	3/4"	Ø18	87,4	34,6	135,1	72,8	**30**	**1.481**

- TSEK belgelidir.
- Nikel Kaplamalı Gövde
- 90° çevirme kollu
- Rakorlu hortum ucu
- Çalışma basıncı: 10 bar
- Maksimum çalışma sıcaklığı: +80°C

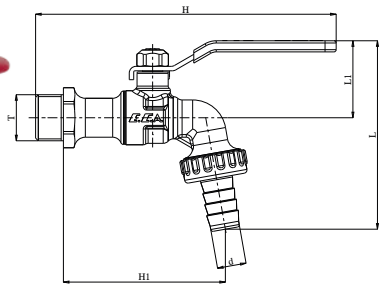

KÜRESEL BAS, HORTUM UÇLU

Kod	T	T1	d	L	L1	H	H1	KT. AD.	Liste Fiyatı ₺
102109120	3/4"	1/2"	Ø24,6	82,5	44	75,5	37,5	**40**	**1.204**

- TSEK belgelidir.
- Nikel Kaplamalı Gövde
- Rakorlu hortum ucu
- Çalışma basıncı : 10 bar
- Maksimum çalışma sıcaklığı : +80°C
- Rozet Dahil

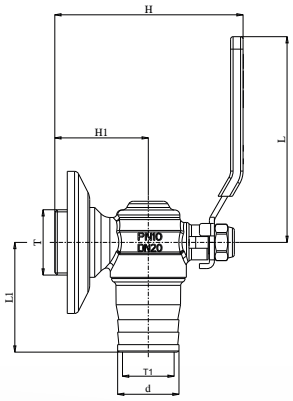

GENEL DAĞITIM

ELMOR TESİSAT MALZEMESİ TİCARET A.Ş.

Merkez
Esentepe Mah. Kasap Sokak No:15/1 Şişli / İSTANBUL
Tel: 0 (212) 705 51 00 Faks: 0 (212) 249 90 91
www.eca.com.tr elmor@elmor.com.tr

İstanbul Bölge Satış Müdürlüğü

Esentepe Mah. Kasap Sok.
No: 15/1 Şişli / İSTANBUL
Tel: 0 (212) 705 51 00
Faks: 0 (212) 249 90 91

Ankara Bölge Satış Müdürlüğü

Turan Güneş Blv. No: 67/1
Yıldız / Çankaya / ANKARA
Tel: 0 (850) 258 30 20
Faks: 0 (312) 490 04 45

İzmir Bölge Satış Müdürlüğü

Gaziler Cad. Yenişehir İş
Merkezi Kat: 1 No: 478 / 106
Yenişehir / Konak/ İZMİR
Tel: 0 (850) 258 30 40
Faks: 0 (232) 469 82 30

Adana Bölge Satış Müdürlüğü

2000 Evler Mh. 76066 Sk.
Fonte İş Merkezi A Blok
No: 2 İç Kapı No: 6 ADANA
Tel: 0 (850) 258 30 00
Faks: 0 (322) 234 00 76

Antalya Bölge Satış Müdürlüğü

Gebizli Mah. Termessos Blv.
By Plaza A Blok Kat: 4 No: 50 / 8
Muratpaşa / ANTALYA
Tel: 0 (850) 258 30 60
Faks: 0 (242) 312 63 20

Bursa Bölge Satış Müdürlüğü

23 Nisan Mah. Yunus Emre Cad.
255. Sok. Tuğtaş Plaza No: 1
K: 4 D: 14 Nilüfer / BURSA
Tel: 0 (850) 258 30 50
Faks: 0 (224) 453 16 05

Trabzon Bölge Satış Müdürlüğü

2 Nolu Beşirli Mah. Devlet Sahil
Yolu Cad. Hakkı Doğu Apt.
No: 148 / 1 Kat: 4 Dai: 7
Ortahisar / TRABZON
Tel: 0 (850) 258 30 70
Faks: 0 (462) 223 61 22

Samsun Bölge Ofisi

Borkonut Center İş Merkezi
Kılıçdede Mh. Kastamonu Sk.
No: 8/B Kat: 5/66
İlkadım/SAMSUN
Tel: 0 (362) 435 74 30
Faks: 0 (362) 435 74 34

Diyarbakır Bölge Temsilciliği

Mezopotamya Mh. 332 Sk.
Kutay Plaza Trend Office
No :6 Kat: 8/30
Kayapınar/DİYARBAKIR
Tel: 0 (412) 257 40 33
Faks: 0 (412) 257 40 34

Kayseri Bölge Ofisi

Hunat Mah. Nuh. Mehmet
Baldöktü Sok. Özer Plaza
Kat: 6 No: 23 Melikgazi / KAYSERİ
Tel: 0 (352) 232 35 37
Faks: 0 (352) 232 35 87

TEŞHİR ve GALERİLER

İstanbul Elmor Plus

Erenköy Mh. Şemsettin
Günaltay Cad. No: 207/17-18
Güler Apt. Kadıköy / İSTANBUL
Tel: 0 (216) 445 67 93
Faks: 0 (216) 445 67 98

Ankara Elmor Plus

İlkbahar mah. Turan Güneş Blv.
No:67 Yıldız/Çankaya/ANKARA
Tel: 0 (850) 258 30 30
Faks: 0 (312) 490 04 45

İzmir Anıt Mağaza

Şehit Nevres Blv. No:1
Alsancak / Konak / İZMİR
Tel: 0 (850) 258 30 40
Faks: 0 (232) 469 82 30

Adana Elmor Plus

Gürselpaşa Mah. Aliya İzzet
Begoviç Blv. B Blok No: 6/A
Seyhan / ADANA
Tel: 0 (322) 249 00 88
Faks: 0 (322) 249 00 66

SATIŞ SONRASI SERVİS

ÇAĞRI MERKEZİ
444 0 322 - 0850 800 0 322

EMAR SATIŞ SONRASI MÜŞTERİ HİZMETLERİ SANAYİ ve TİCARET A.Ş.

0530 708 30 30
WhatsApp Destek Hattı

Emar Servis Müdürlüğü

İstanbul Bölge Servis Şefliği

Esentepe Mah. Kasap Sok.
No: 15/1 34394 Şişli / İSTANBUL
Tel : 0 (212) 370 13 22
Faks : 0 (212) 370 13 23

Ankara Bölge Servis Şefliği

Turan Güneş Blv. No:67/2
Çankaya / ANKARA
Tel : 0 (212) 370 13 22
Faks : 0 (212) 370 13 23

İzmir Bölge Servis Şefliği

1348 Sok. Keremoğlu İş Merkezi
No: 2/E Yenişehir / İZMİR
Tel : 0 (212) 370 13 22
Faks : 0 (212) 370 13 23

www.ecaservis.com.tr emar@emarservis.com.tr

YILLARCA BERABER

www.eca.com.tr

TEMMUZ 2026

GENEL DAĞITIM
Elmor Tesisat Malzemesi Ticaret A.Ş.
Tel: 0 (212) 705 51 00
elmor@elmor.com.tr

YETKİLİ SERVİS
Emar Satış Sonrası Müşteri Hizmetleri San. Tic. A.Ş.
Tel: 0 (212) 370 13 22
emar@emarservis.com.tr

ÇAĞRI MERKEZİ
444 0 322 - 0850 800 0 322

0530 708 30 30
WhatsApp Destek Hattı