Genel Dağıtım:

ELMOR TESİSAT MALZEMESİ TİCARET A.Ş.
Esentepe Mah. Kasap Sok. No:15/1
34394, Şişli - İSTANBUL
Tel : (0212) 705 51 00 Fax: (0212) 249 90 91

Web : **http://www.eca.com.tr** email : **elmor@elmor.com.tr**

http://www.eca.com.tr

E.C.A. ÇAĞRI MERKEZİ
444 0 322 ECA

340352529 / 30122022

Servis ve Müşteri Hizmetleri:

EMAR SATIŞ SONRASI MÜŞTERİ HİZMETLERİ SANAYİ ve TİCARET A.Ş.

SERVİS MÜDÜRLÜĞÜ
İSTANBUL BÖLGE ŞEFLİĞİ:
Esentepe Mah. Kasap Sok. No:15/1
34394, Şişli - İSTANBUL
Tel :(0212) 370 13 22
Faks:(0212) 370 13 23

İZMİR BÖLGE ŞEFLİĞİ:
1348 Sokak Keremoğlu İş Merkezi
No: 2/E Yenişehir - İZMİR
Tel :(0212) 370 13 22
Faks:(0212) 370 13 23

ANKARA BÖLGE ŞEFLİĞİ:
Turan Güneş Bul. No:67 Kat:2
Çankaya - ANKARA
Tel :(0212) 370 13 22
Faks:(0212) 370 13 23

ANTALYA BÖLGE TEMSİLCİLİĞİ:
Gebizli Mah. Termessos Bulvarı By Plaza A
Blok No:50 D:302 Muratpaşa - ANTALYA
Tel :(0212) 370 13 22
Faks:(0212) 370 13 23

Web : **http://www.ecaservis.com.tr** email : **emar@emarservis.com.tr**

Üretici Firma / Manufactured By:

VALFSEL ARMATÜR SANAYİ A.Ş.

O.S.B. 1.Kısım Keçiliköy OSB Mah. Atatürk Bulvari No:12 45030 Yunusemre / MANİSA
Tel : (0236) 233 05 88 (pbx) Faks : (0236) 233 06 42
Web : **http://www.valfsel.com.tr** email : **valfsel@valfsel.com.tr**

/ECAYILLARCABERABER
/ECA_Elginkan
/elginkaneca

http://www.valfsel.com.tr

VALFSEL, EMAR ve ELMOR ELGİNKAN TOPLULUĞU KURULUŞLARIDIR.
VALFSEL, IS MEMBER OF ELGINKAN GROUP
Elginkan

E.C.A. Önceden haber vermeksizin ürünlerin teknik özelliklerini değiştirebilme hakkını saklı tutar. Ürünlerin Teknik Resim ve Yedek Parça Kataloglarına www.ECA.com.tr adresinden ulaşabilirsiniz. Güncel servis adres bilgilerini E.C.A Çağrı Merkezi veya internet sitemizden öğrenebilirsiniz.

E.C.A. reserve the right to alter specifications, dimensions and designs without prior notice if they are in the interest of technical progress and quality. You can get further information about the technical drawings of the products and the spare parts catalogue at www.eca.com.tr.

www.elginkan.com.tr

Yerli ve Yabancı Sertifikalar:
International Quality and Hygiene Certificates:

TÜRKİYE / TURKEY — KANADA / CANADA A.B.D. / U.S.A. — ALMANYA / GERMANY — FRANSA / FRANCE — FRANSA / FRANCE — HOLLANDA / HOLLAND — RUSYA / RUSSIA — UKRAYNA / UKRANIE

Bu kılavuz geri dönüştürülmüş kağıda basılmıştır.
This manual was printed on recycled paper.

E.C.A®

ANKASTRE ÜRÜNLER
CONCEALED MIXERS

TANITMA ve KULLANMA KILAVUZU
INSTRUCTIONS MANUAL

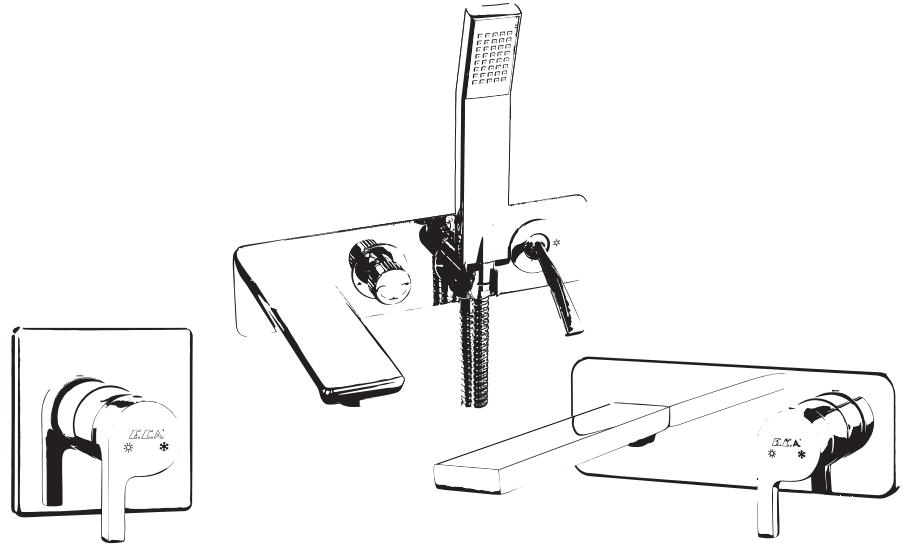

E.C.A. ÇAĞRI MERKEZİ
444 0 322 ECA

E.C.A. ÇAĞRI MERKEZİ
0850 800 0 322 ECA

WHATSAPP DESTEK HATTI
530 708 3030

GERMAN DESIGN AWARD SPECIAL 2023 — PLUS X AWARD — GERMAN DESIGN AWARD WINNER 2018 — A'DESIGN AWARD WINNER 2017 GOLD — ICONIC AWARDS 2017 product winner — interior innovation award 2015 Winner — DESIGN TURKEY 2014 Good Design Award

www.eca.com.tr

Elginkan

E.C.A. Mobil Uygulamamız Yayında!

Google Play
'DEN ALIN

App Store'dan
indirin

E.C.A.
ecotechnology

"Ekoteknoloji kavramı ile; E.C.A, üretim sürecinden itibaren yenilenemeyen doğal kaynak tüketimini en aza indirerek, çevre ve gelecek bilinciyle nihai tüketiciler için enerji ve ham madde tasarrufunu teşvik eden ürünler tasarlanmaktadır."

Satın aldığınız ürünün modeli ürün kutusu üzerinde belirtilmektedir.
Satın almış olduğunuz ürünlerimiz,çevreye saygılı tesislerimizde üretilmiştir.
Bu kılavuzun basımı için ağaç kesilmemiştir.

Considering eco-technology, E.C.A minimizes the amount of non-renewable natural resources starting from the production process thus designs products encouraging the final consumers to save energy and resources on based of environmental awareness and the next generation.

Model of the product you have purchased is stated on the product box.
Products you have purchased have been manufactured in our environment-friendly facilities.
This manual is printed on recycled paper.

ANKASTRE ÜRÜNLER HAKKINDA DİKKAT EDİLECEK HUSUSLAR

Ankastre sıva altı grubu, sıva kalınlığı ile yüzey kaplama olarak kullanılacak fayans (mermer, seramik, granit, taş vb.) kalınlığı dikkate alınarak, fayans yüzeyi ankastre sıva altı grubunun koruyucu plastik kapağı üzerinde yer alan Min – Max çizgileri arasında kalacak şekilde duvara ne kadar gömüleceği hesaplanıp duvara gömülür.

Ankastre sıva altı grubunun sıcak su ve soğuk su giriş tesisat bağlantısı yapılır.

Tesisat bağlantısı yapıldıktan sonra ankastre sıva altı grubunun modeline göre (ankastre lavabo bataryası, ankastre duş bataryası, ankastre banyo bataryası 2 Yollu/3Yollu) duş başlığı, el duşu, çıkış ucu vb. çıkışlarının boru bağlantıları da yapılır.

Boru bağlantı parçalarının gövdeye montajında kullanılan teflon bant veya tesisatçı keteninin bağlantı elemanına yapılacak sarım sayısının sızdırmazlık görevini yerine getirecek kadar yapılması gerekmektedir. İhtiyaçtan fazla sarım yapılması durumunda bağlantı elemanının gövdeye montajı esnasında gövdeye zarar verme ihtimali vardır. Bağlantı elemanlarının gövdeye montajında gövdeye zarar verme ihtimalini azaltmak veya ortadan kaldırmak için boru ve dişli bağlantılarında sızdırmazlık görevi yapan kimyasal yapışkanları da yeterli miktarda kullanabilirsiniz. Tercih edilecek kimyasal yapışkan sızdırmazlık görevi için uygun içerik ihtiva etmelidir.

Ürünün tüm bağlantıları yapıldıktan sonra, sıva ve fayans işlemine geçmeden önce kartuş kapalı konumda ve kartuş açık konumda yapılacak sızdırmazlık talimatlarını kesinlikle dikkatli bir şekilde adım adım yapınız. Böylelikle montaj esnasında meydana gelebilecek hataları görebilir ve maddi hasar oluşumuna izin vermeden müdahale edilmesine olanak sağlayabilirsiniz. Sıva ve fayans işlemleri sonrasında tespit edilen sızdırmazlık hataları, işgücü ve zaman kaybının yanı sıra maddi kayıplara da neden olmaktadır. Bu nedenle sıva ve fayans işlemleri yapılmadan önce tüm sızdırmazlık testlerini kullanma kılavuzunda yer alan sızdırmazlık testleri talimatlarına göre yapılması önem arz etmektedir.

Kılavuzda belirtildiği üzere sızdırmazlık testleri yapılan ürünlerde herhangi bir su kaçağı yok ise üst kapağı takınız, Min – Max değerlerini dikkate alarak sıva ve fayans işlemlerini yapınız. Koruyucu kapaklar takılmadan sıva ve fayans işlemleri yapılır ise sıva altı ürün grubu zarar görecektir.

Sıva ve fayans işlemleri bittikten sonra koruyucu kapakları çıkararak sıva üstü grubu parçalarının montajını yapınız.

POINTS TO CONSIDER ABOUT THE CONCEALED MIXERS

The concealed flush mounted group, by paying attention to the thickness of the plaster and the thickness of the tiles (marble, ceramic, granite, stone, etc.) to be used as surface coating, how much to be embeded in the wall is calculated to the tile surface be placed between the Min - Max lines on the protective plastic cover of the concealed flush mounted group, embedded in the wall.

Hot water and cold water inlet installation connection of the concealed flush mounted group is made.

After the installation connection is made, the pipe connections of the outlets of shower head, hand shower, spout, etc. are also made according to the model of the concealed flush mounted group (concealed basin mixer, concealed shower mixer, concealed bath mixer - 2-way / 3-way diverter).

Teflon tape or plumber linen used in the assembly of the pipe fittings to the body must be made enough to fulfill the impermeability function of the number of windings to be made to the connection element. If more winding is done more than enough, there is a possibility of damaging the body during the assembly of the fitting to the body. In order to reduce or eliminate the possibility of damaging the body during the assembly of the fittings to the body, you can also use enough chemical adhesives that serve as a tightness in the pipe and threaded connections. Preferred chemical adhesive should contain suitable ingredients for the tightness task.

After all the connections of the product are made, before proceeding with the plaster and tile process, strictly follow the leak tests instructions step by step with the cartridge in closed position and the cartridge in open position. In this way, you can see the errors that may occur during the installation and ensure intervention without financial loss. Leakage errors detected after plaster and tile processes cause labor and time loss as well as financial losses. For this reason, it is important to complete all the leak tests according to the leak tests instructions in the user manual before plaster and tile processes.

As specified in the manual, if there is no water leakage in the products that are tested for tightness, install the top cover and implement the plaster and tile processes consider of the Min - Max values. If plaster and tile operations are carried out without installing protective covers, the concealed flush mounted product group will be damaged.

After the plaster and tile processes are finished, remove the protective covers and install the surface group parts.

Ürünlerimiz TS EN 817 standardının 6.5 özel durumlar maddesine uygun olarak imal edilmektedir.

Montajdan Önce:

•Armatürünüzü yerine monte etmeden önce kılavuzunu inceleyiniz.

•Armatür ile beraber gelen garanti belgesini, armatürünüzü satın aldığınız bayiye mutlaka imzalatınız.

•Kılavuzunuzu armatürünüzün garanti süresince saklayınız.

•Ücretsiz montaj kapsamına tabi olan ürünlerin montajı yetkili servis tarafından yapılmadığı takdirde; ürün ile ilgili karşılaşılabilecek olan problemler garanti kapsamı dışındadır.

•Armatürünüzü monte edileceği yere kadar orijinal ambalajında saklayınız.

•Eğer şebeke basıncı 5 bar'ın üzerinde ise uzun süre bu basınçta çalışma, armatürünüzün ömrünü kısaltır. Bu nedenle tesisat girişinde E.C.A basınç düşürme regülatörü kullanınız. (G½" Tesisat için ürün kodu 602111004)

•Armatürünüzü bağlayacağınız tesisatın girişine E.C.A filtre monte ediniz. (G½" Tesisat için ürün kodu 601010001)

•Armatürünüzü tesisata bağlamadan önce bir miktar su akıtarak boruların içini temizleyiniz.

•Krom kaplı armatürleri kaplıca vb. yerlerde kullanmayınız.

•Armatürünüzü inşaat halindeki binalarda uzun süre takılı olarak bırakmayınız. İnşaat harcı, kireç vb. malzemeler armatür üzerine dökülebilir. Ayrıca hava içerisinde bulunan kimyasal maddeler, havanın nemi ile birleşerek armatür yüzeyinde bozulmalar meydana getirebilir.

Eğer inşaat sırasında bu tür malzemeler armatür üzerine düşmüş ve yapışmış ise sert cisimler kullanarak kazımayınız.

Our products are manufactured in accordance with the 6.5 special cases clause of the TS EN 817 standard.

Before Mounting:

•Before mounting your armature, please view its manual.

•Make sure that you have the warranty certificate you received with the armature signed by the dealer from which you have purchased your armature.

•Keep your manual as long as the warranty period of your armature.

•Keep your armature in its original package until you reach where you would mount it.

•If the mains pressure is over 5 bars, operating your armature for a long time at this pressure reduces its lifetime. Therefore, please use E.C.A pressure-reducing valve on the inlet of installation. (G1/2" Product code for installation 602111004)

•Mount an E.C.A filter on the inlet of the installation to which you will fasten your armature. (G1/2" Product code for installation 601010001)

•Before mounting your armature to the installation, run some water to clean inside of the pipes.

•Do not use chrome-coated armatures at places like thermal springs.

•Do not leave your armature fastened for a long time in buildings under construction. Materials such as construction mortar and lime may shed over the armature. Besides, chemical materials within the air may combine with the moisture in the air and cause deformations over the surface of the armature.

If such materials have fallen or stuck to the armature during construction, do not scrape them off with hard items.

Armatür inşaat halindeki binalarda uzun süre kalacaksa armatürün üzerine torba geçirerek ortamdan izole ediniz.

•Armatürünüz çevre sıcaklığı 5°C ile 65°C arasında çalışmak üzere tasarlanmıştır. Özellikle 5°C 'nin altındaki çevre koşullarında armatürünüzün don olayından etkilenmemesi için gerekli önlemleri alınız.

•Tüm ankastre ürünler için hazırlanan tesisat bağlantıları G½" olmalıdır.

Montaj Esnasında:

•Armatürünüzün montajı sırasında armatürünüzün yüzeylerine çıplak anahtar, özellikle de boru anahtarı temas ettirmeyiniz.

•Armatürlerinizi tesisata bağladıktan sonra vanayı açıp armatürün bağlantı noktalarında sızdırmazlık olup olmadığını gözlemleyiniz. Bağlantı noktalarında bir sızdırma varsa bağlantıyı sızdırmaz hale getirmek için uygun montaj yapınız.

Sızdırmazlık kontrolü yapılmadan armatürü kullanmayınız.

Kullanım esnasında:

•Armatürünüzü sabunlu bez ile silip, kuru bez ile kurulamanız temizlik için yeterlidir.

•Su sertliğinin fazla olduğu yerlerde armatür yüzeyini daha sık aralıklarla silerek yüzeyde gri lekelerin oluşmasını önleyebilirsiniz.

•Armatür yüzeylerini temizlemek için aşındırıcı ve sert malzemeler içeren bir yüzü yeşil süngerleri veya bulaşık tellerini, asit içeren temizlik maddelerini kullanmayınız.

•Her türlü çevre şartlarından ve kullanma hatalarından doğabilecek arızalarda, ürün özelliğinin bozulmaması için orijinal E.C.A yedek parçaları kullanınız.

If the armature is to remain in buildings under construction for a long time, isolate it from the ambient by covering the armature with a bag.

•Your armature has been designed to operate at an ambient temperature between 5°C and 65° C. Take necessary precautions to avoid your armature's being affected by frost, in particular at ambient conditions below 5°C.

•Installation connections for all concealed products must be G½.

While Mounting:

•Do not let any uncovered wrench, in particular pipe wrench, to come into contact with the surfaces of your armature during mounting.

•After fastening your armatures to the installation, turn the valve on and see if there is any leaking at junction points of the armature. In case of leaking at junctions, perform proper mounting to make the junction sealed.

Do not use the armature before performing a leak control.

During use:

•Wiping your armature with a soapy cloth and drying with a dry cloth is sufficient for cleaning.

•Where water hardness is high, you can prevent gray stains from appearing by wiping the armature surface more often.

•In order to clean armature surfaces, do not use sponges with a green side which contains abrasive and hard materials nor steel wools and cleaning materials with acid.

•In all kinds of failures likely to arise from ambient conditions and usage errors, prefer E.C.A spare parts in order not to deform product features.

TAVSİYELER
RECOMMENDATIONS

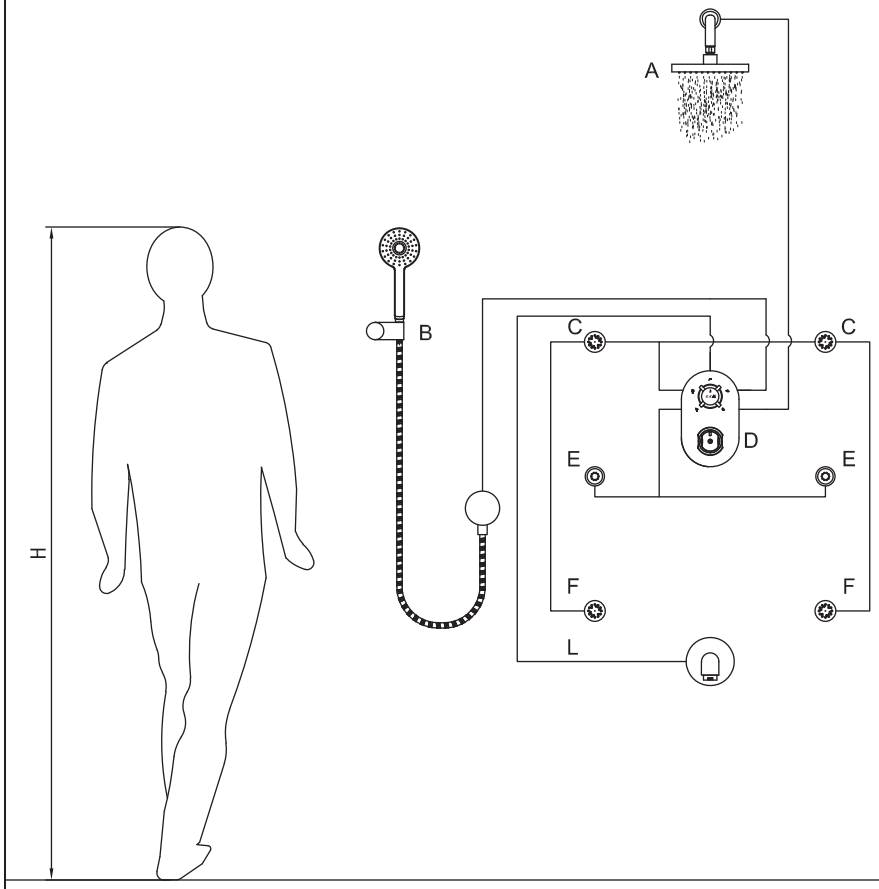

TAVSİYE EDİLEN MONTAJ ÖLÇÜLERİ SUGGESTED MOUNTING MEASUREMENTS					
H. Kullanıcı Boyu / cm **H.** User Height / cm	160	170	180	190	200
A. Duş Başlığı / cm **A.** Shower Head / cm	210	210	220	230	240
B. El Duşu/ cm **B.** Hand Shower / cm	130	140	150	160	175
C. Üst Yan Jetler / cm **C.** Upper-side Jets / cm	130	140	150	160	175
D. Batarya / cm **D.** Faucet / cm	115	120	125	130	135
E. Orta Yan Jetler / cm **E.** Middle-side Jets / cm	95	105	115	125	135
E. Alt Yan Jetler/ cm **E.** Bottom-side Jets / cm	65	70	80	90	95
L. Çıkış Ucu/ cm **L.** Spout / cm	50	55	65	70	75

ANKASTRE SIVA ALTI ÜRÜN GRUPLARI MIN-MAX DEĞERLERİ
CONCEALED FLUSH MOUNTED PRODUCT GROUPS MIN-MAX VALUES

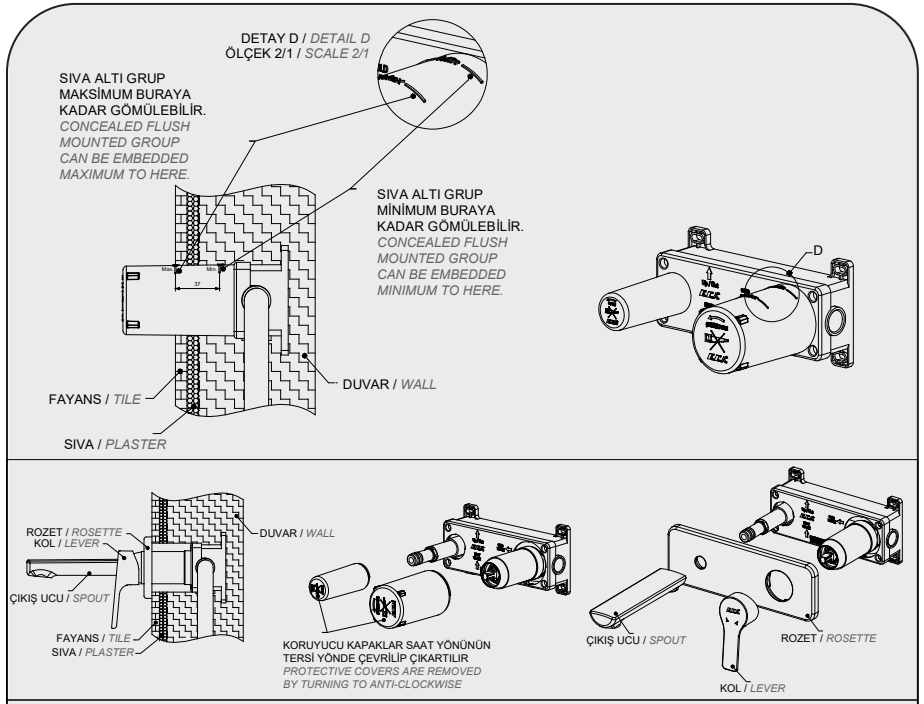

Sıva ve fayans işlemleri bittikten sonra koruyucu kapakları çıkararak sıva üstü grubu parçalarının montajını yapınız.
After the plaster and tile processes are finished, remove the protective covers and install the surface group parts.

Ankastre sıva altı grubunun koruyucu plastik kapağı üzerinde yer alan **Min – Max** çizgileri, sıva kalınlığı ile yüzey kaplama olarak kullanılacak **fayans (mermer, seramik, granit, taş vb.)** kalınlığının dikkate alınarak ürünün duvara ne kadar gömüleceğinin hesaplanması için referans olarak alınmalıdır. Yani ürünün duvara montajından sonra yapılacak sıva ve fayans işlemlerinin sonunda **FAYANS YÜZEYİ** kesinlikle koruyucu plastik kapağın üzerinde yer alan **Min – Max çizgileri arasında olmalıdır.**

FAYANS YÜZEYİ koruyucu plastik kapağın üzerinde yer alan **Min – Max çizgileri arasında olmaz ise** sıva üstü gruplarının montajında sorun yaşanacak, sıva üstü parçaların fonksiyonel özelliklerini yerine getirememesine neden olacaktır.

*By paying attention to the thickness of the plaster and the thickness of **the tiles (marble, ceramic, granite, stone, etc.)** to be used as surface coating, **Min - Max** lines on the protective plastic cover of the concealed flush mounted group should be taken as a reference to calculate how much the product will be embedded in the wall. In other words, at the end of the plaster and tile processes to be made after the product is mounted on the wall, the **TILE SURFACE should be between the Min - Max lines** on the protective plastic cover.*

*If the **TILE SURFACE is not between the Min - Max lines** on the protective plastic cover, there will be problems in the assembly of the surface mounted groups, and it will cause the surface parts to fail to fulfill their functional properties.*

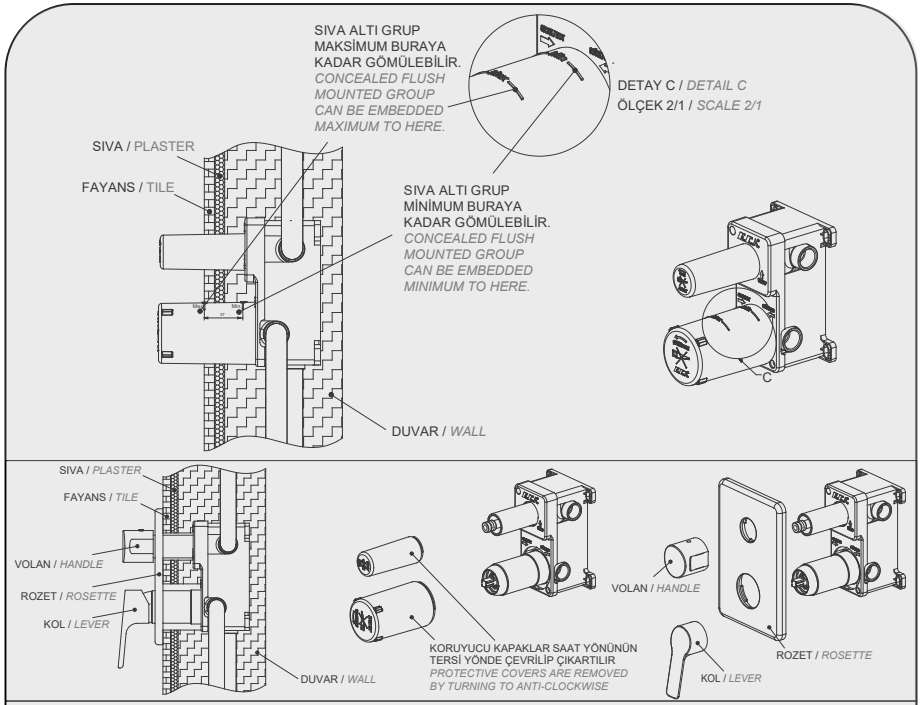

Sıva ve fayans işlemleri bittikten sonra koruyucu kapakları çıkararak sıva üstü grubu parçalarının montajını yapınız.
After the plaster and tile processes are finished, remove the protective covers and install the surface group parts.

Ankastre sıva altı grubunun koruyucu plastik kapağı üzerinde yer alan **Min – Max** çizgileri, sıva kalınlığı ile yüzey kaplama olarak kullanılacak **fayans (mermer, seramik, granit, taş vb.)** kalınlığının dikkate alınarak ürünün duvara ne kadar gömüleceğinin hesaplanması için referans olarak alınmalıdır. Yani ürünün duvara montajından sonra yapılacak sıva ve fayans işlemlerinin sonunda **FAYANS YÜZEYİ** kesinlikle koruyucu plastik kapağın üzerinde yer alan **Min – Max çizgileri arasında olmalıdır.**

FAYANS YÜZEYİ koruyucu plastik kapağın üzerinde yer alan **Min – Max çizgileri arasında olmaz ise** sıva üstü gruplarının montajında sorun yaşanacak, sıva üstü parçaların fonksiyonel özelliklerini yerine getirememesine neden olacaktır.

*By paying attention to the thickness of the plaster and the thickness of **the tiles (marble, ceramic, granite, stone, etc.)** to be used as surface coating, **Min - Max** lines on the protective plastic cover of the concealed flush mounted group should be taken as a reference to calculate how much the product will be embedded in the wall. In other words, at the end of the plaster and tile processes to be made after the product is mounted on the wall, the **TILE SURFACE should be between the Min - Max lines** on the protective plastic cover.*

*If the **TILE SURFACE is not between the Min - Max lines** on the protective plastic cover, there will be problems in the assembly of the surface mounted groups, and it will cause the surface parts to fail to fulfill their functional properties.*

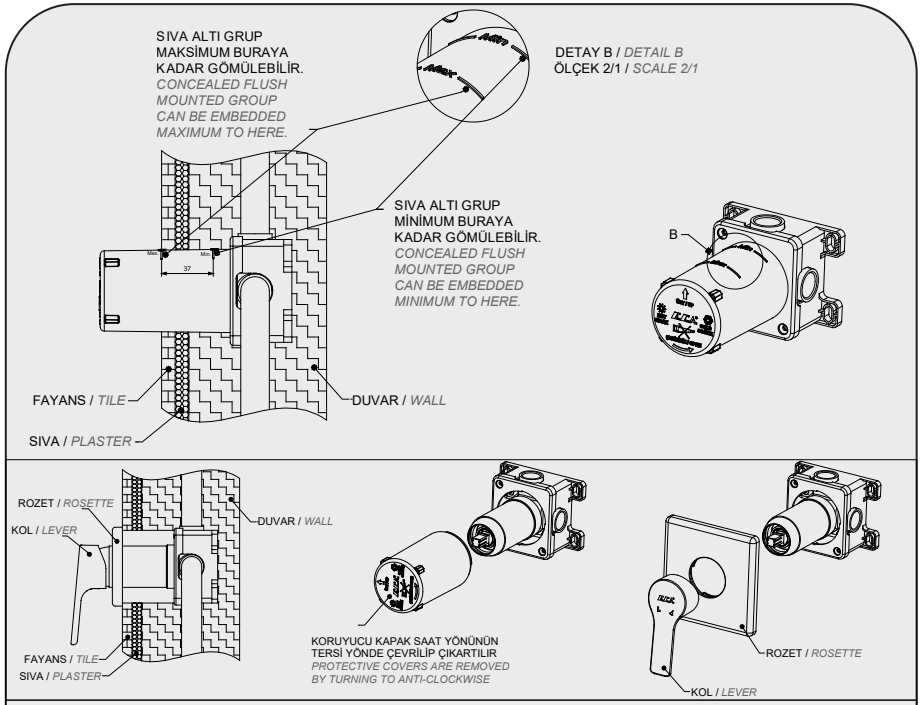

Sıva ve fayans işlemleri bittikten sonra koruyucu kapakları çıkararak sıva üstü grubu parçalarının montajını yapınız.
After the plaster and tile processes are finished, remove the protective covers and install the surface group parts.

Ankastre sıva altı grubunun koruyucu plastik kapağı üzerinde yer alan **Min – Max** çizgileri, sıva kalınlığı ile yüzey kaplama olarak kullanılacak **fayans (mermer, seramik, granit, taş vb.)** kalınlığının dikkate alınarak ürünün duvara ne kadar gömüleceğinin hesaplanması için referans olarak alınmalıdır. Yani ürünün duvara montajından sonra yapılacak sıva ve fayans işlemlerinin sonunda **FAYANS YÜZEYİ** kesinlikle koruyucu plastik kapağın üzerinde yer alan **Min – Max çizgileri arasında olmalıdır.**

FAYANS YÜZEYİ koruyucu plastik kapağın üzerinde yer alan **Min – Max çizgileri arasında olmaz ise** sıva üstü gruplarının montajında sorun yaşanacak, sıva üstü parçaların fonksiyonel özelliklerini yerine getirememesine neden olacaktır.

*By paying attention to the thickness of the plaster and the thickness of **the tiles (marble, ceramic, granite, stone, etc.)** to be used as surface coating, **Min - Max** lines on the protective plastic cover of the concealed flush mounted group should be taken as a reference to calculate how much the product will be embedded in the wall. In other words, at the end of the plaster and tile processes to be made after the product is mounted on the wall, the **TILE SURFACE should be between the Min - Max lines** on the protective plastic cover.*

*If the **TILE SURFACE is not between the Min - Max lines** on the protective plastic cover, there will be problems in the assembly of the surface mounted groups, and it will cause the surface parts to fail to fulfill their functional properties.*

1

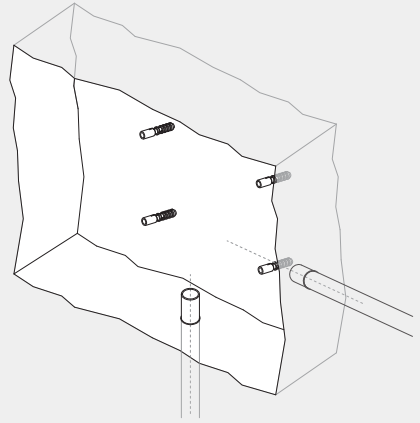

2

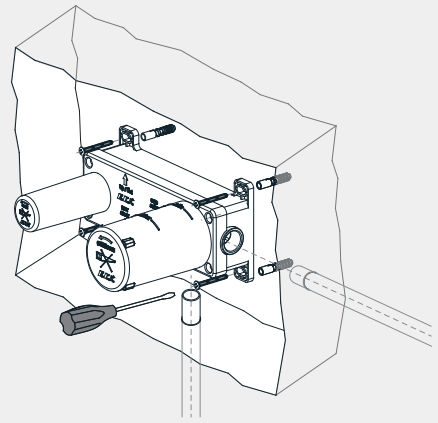

Resimde gösterildiği şekilde; takılacak olan ürüne uygun ölçülerde duvarı kırınız. Sıva altı grubu duvara sabitleyebilmek için delikleri deliniz. Bu işlemi yaparken; ürünün montaj sonrası eğik durmamasına dikkat ediniz. Ayrıca su terazisiyle kontrol ediniz. Delikleri deldikten sonra dübelleri yerine takınız. Sıva altı grup kutusunu resimde gösterildiği şekilde yerleştirip, vidaları tornavida yardımıyla sıkınız. Ardından sıcak ve soğuk su bağlantılarını resimde gösterildiği gibi, girişlere doğru şekilde yapınız.

As shown in the illustration; break the wall according to the product dimensions to be inserted in. Drill holes to fix the flush assembly to the wall. In doing this; make sure that the product is not tilted after assembly. Also check with a water gage. After drilling the holes refit the dowels. Place the flush-mounted assembly box as shown in the illustration and tighten the screws using a screwdriver.Then connect the hot and cold water connections correctly as shown in the illustration.

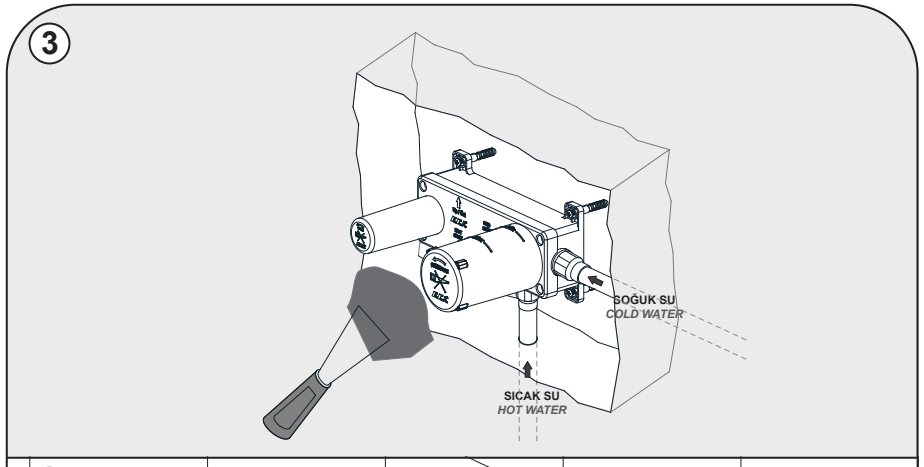

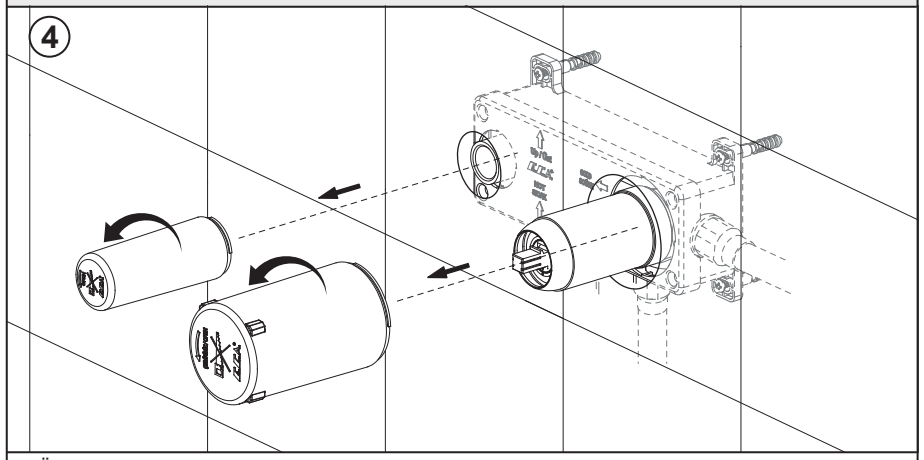

Ürünü tesisata bağladıktan sonra, sıva ve fayans işlemine geçmeden önce **kartuş kapalı konumda** maksimum 16 bar basınçlı su vererek 60 (±5) saniye süresince sıcak-soğuk su bağlantılarının sızdırmazlık kontrolünü yapınız. Su kaçağı var ise problemi gideriniz. Herhangi bir su kaçağı yok ise **min-max değerlerini** dikkate alarak sıva ve fayans işlemini yapınız, ardından koruyucu kapakları çevirerek çıkartınız.

*After connecting the product to the installation, check the tightness of the hot and cold water connections **at the closed position** by giving a maximum 16 bar water pressure for 60 (±5) seconds before the plaster and tile process.If there is a water leak, fix the problem. If there is no water leakage, process the plaster and tiles by paying attention to **the min-max values**, then unscrew the protective covers.*

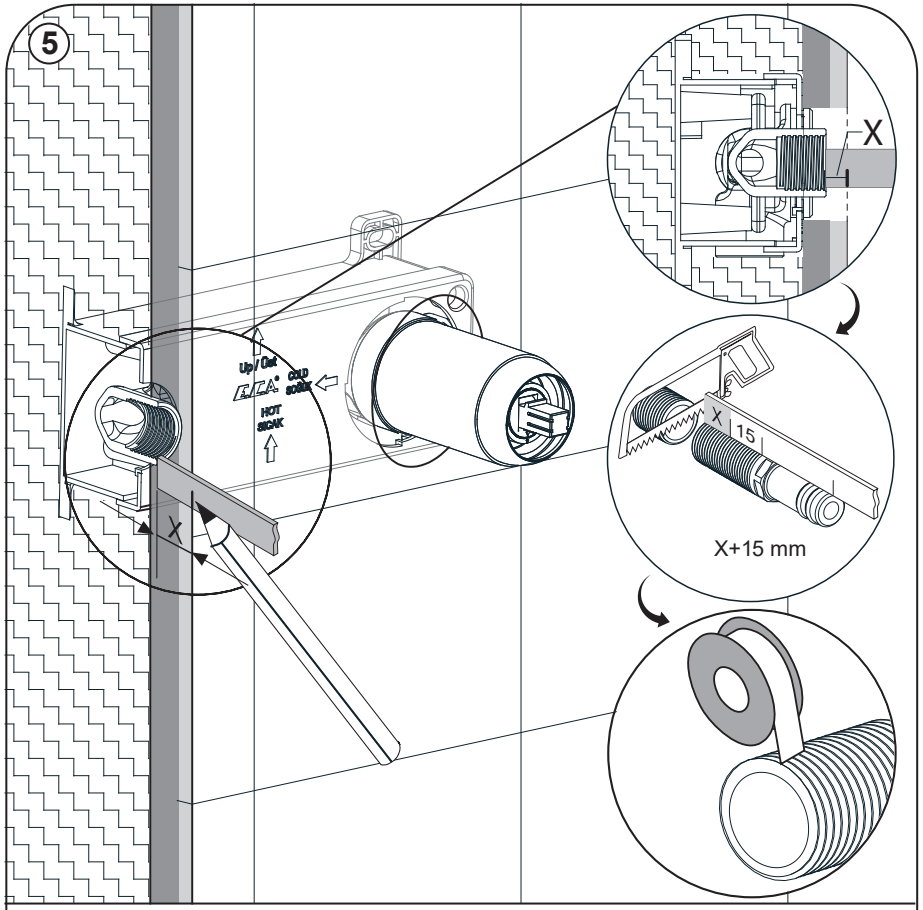

Fayans işlemleri tamamlandıktan sonra fayans yüzeyi ile gövde alnı arasında kalan ve şekilde X ile belirtilen derinliği ölçünüz. Çıkış ucu nipeli üzerinde belirtilen 15 mm ölçüsü gövdeye montajı için, gereklidir. Belirlemiş olduğunuz X ölçüsüne 15 mm ekleyerek nipelin son boyunu belirleyiniz, görseldeki gibi diş olan taraftan nipeli kesiniz. Nipeli kestikten sonra kesilen bölgedeki çapakları temizleyiniz. Uygun sızdırmazlık elemanı ile nipeli sarınız ve gövdeye montajını yapınız.

After the plaster and tiles process, measure the depth indicated by X in the figure between the tile surface and the body end. The 15 mm dimension specified on the outlet nipple is required for mounting to the body, Determine the final length of the nipple by adding 15 mm to the X dimension you have determined, cut the nipple from the threaded side as in the image. After cutting the nipple, clean the burrs in the cut area. Wrap the nipple with a suitable sealing element and install it to the body.

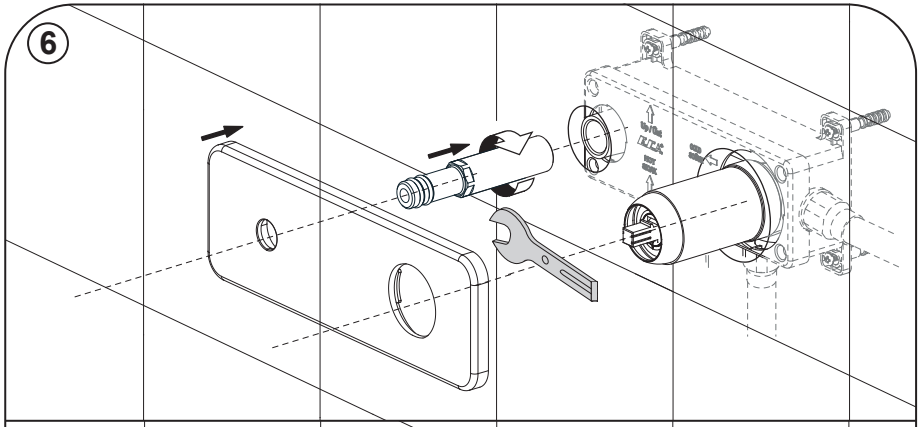

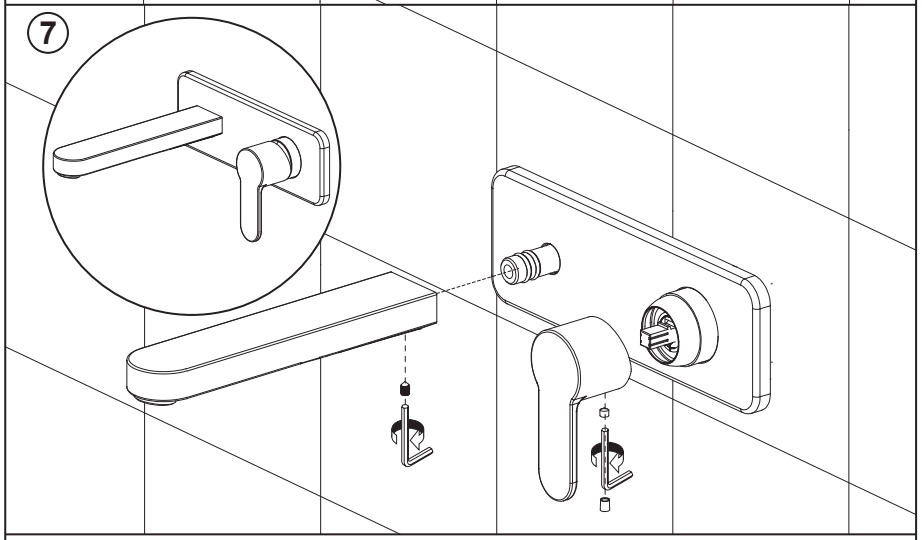

Rozeti resimde gösterildiği şekilde çizilmemesine dikkat ederek takınız. Çıkış ucunu su çıkış nipeline geçiriniz. Bu işlem esnasında nipel o-ringlerinin zarar görmemesine dikkat ediniz. Ardından kumanda kolunu kartuş miline geçiriniz ve setuskur vidalarını ürünle birlikte verilen uygun allen anahtar ile sıkınız. Kol deliğine biceyi yerleştiriniz. Çıkış ucunun montajı esnasında eğik durmamasına dikkat ediniz.

Fit the badge so that it is not scratched as shown in the illustration. Insert the discharge end into the water outlet nipple. Be careful not to damage the nipple o-rings during this process. Then insert the control lever into the cartridge spindle and tighten the setscrews with the appropriate allen key provided. Insert the strap into the arm hole. Make sure that the discharge end is not tilted during installation.

NOVITA ANKASTRE LAVABO BATARYASI MONTAJI
NOVITA CONCEALED BASIN MIXER MOUNTING INSTRUCTIONS

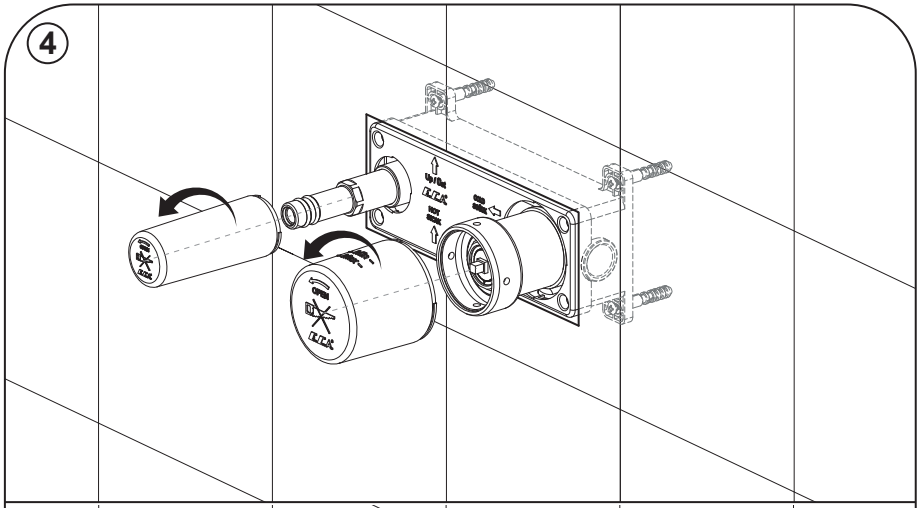

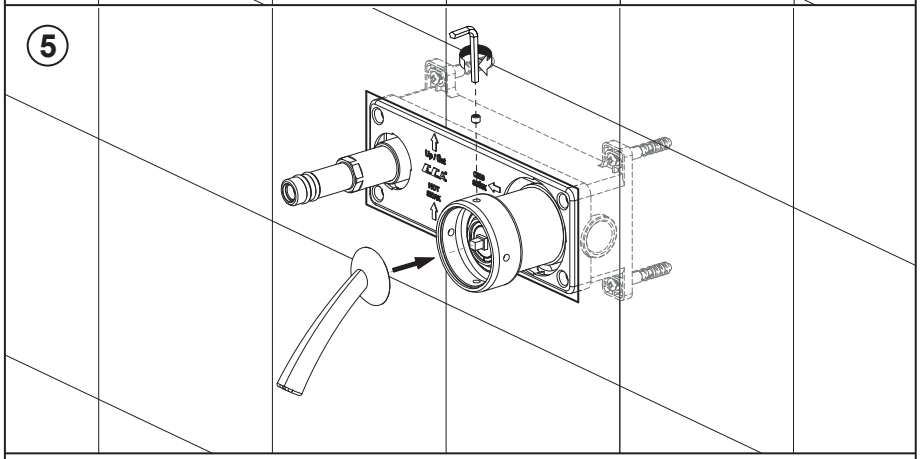

***Novita Ankastre Lavabo Bataryası montajına başlamadan önce 10. sayfada yer alan ilk 3 aşamayı tamamlayınız. Sıva ve fayans işleminin ardından; koruyucu kapakları resimde gösterildiği şekilde çıkarınız. Kumanda kolunu ankastre bataryanın kumanda miline takınız. Ardından ürünle birlikte verilen uygun allen anahtar ile sabitleme setskur vidasını sıkınız.

****Complete the first 3 steps on page 10 before starting the installation of the Novita Concealed Basin Mixer. After the plaster and tile process; remove the protective covers as shown in the illustration. Connect the control lever to the control shaft of the concealed mixer. Then with the appropriate Allen key supplied with the product, tighten the fixing grub screws.*

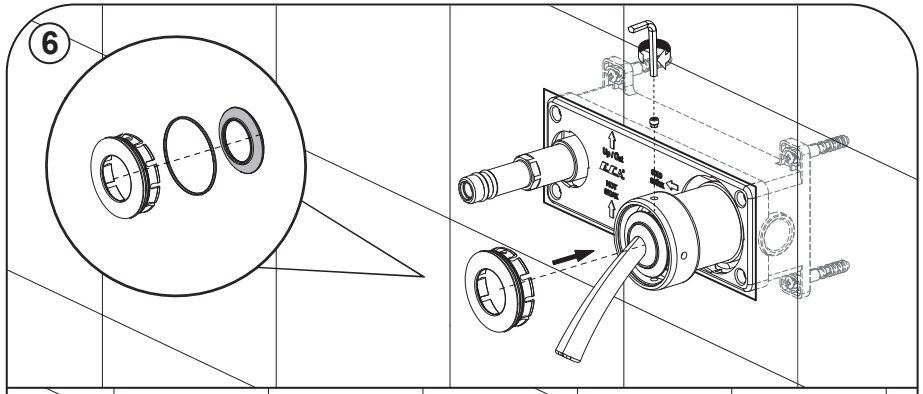

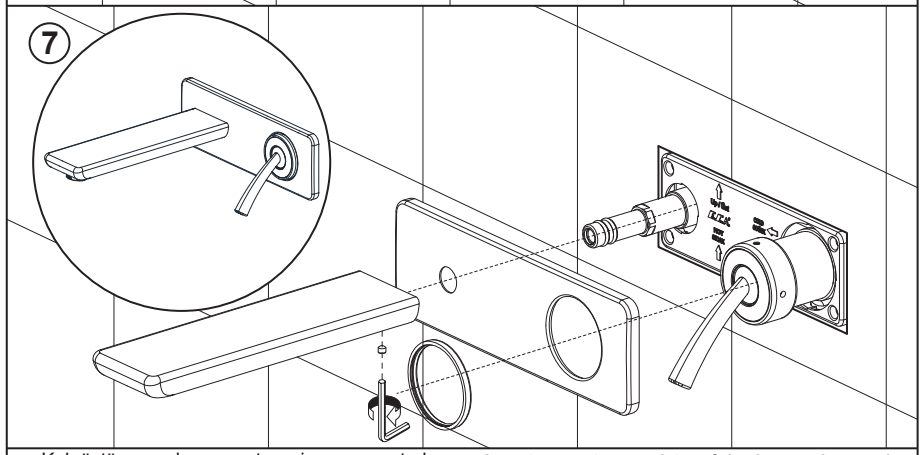

Kol üstü parçaları; rozet, o-ring ve contadan oluşmaktadır. Bu parçaları ürüne takmadan önce birleştiriniz, ardından kol üzerinden rozeti geçirerek setuskur deliği denk gelecek şekilde yerine takınız ve setuskur vidasını ürünle birlikte verilen uygun allen anahtar ile sıkınız. Kol rozeti de takıldıktan sonra duvar rozetini çizilmemesine dikkat ederek kol ve çıkış ucu nipelinin üzerinden geçirerek takınız. Setuskur deliklerini kapatmaya yarayan kol bileziğini gövdelerdeki setuskurların gözükmesi halinde rozetin üzerinden deliklerin üzerine gelecek şekilde takınız. Çıkış ucunu nipelin üzerine takınız, sabitleme setuskur vidasını uygun allen anahtar ile sıkınız. Bu işlem esnasında nipel o-ringlerinin zarar görmemesine dikkat ediniz.

Arm top parts consists of badge, o-ring and gasket. Assemble these parts before attaching them to the product, then pass the badge over the arm and fit it in its place in the manner to be suitable to setscrews hole, tighten the setscrew with the appropriate allen key provided with the product. After fitting the arm badge, fit the wall badge over the nipple, taking care not to scratch it. If the setscrews are visible, fit the arm badge adapted to cover the setscrews hole over the holes through the badge. Fit the discharge end on the nipple, fasten the fixing setscrew to the appropriate allen key. Be careful not to damage the nipple o-rings during this process.

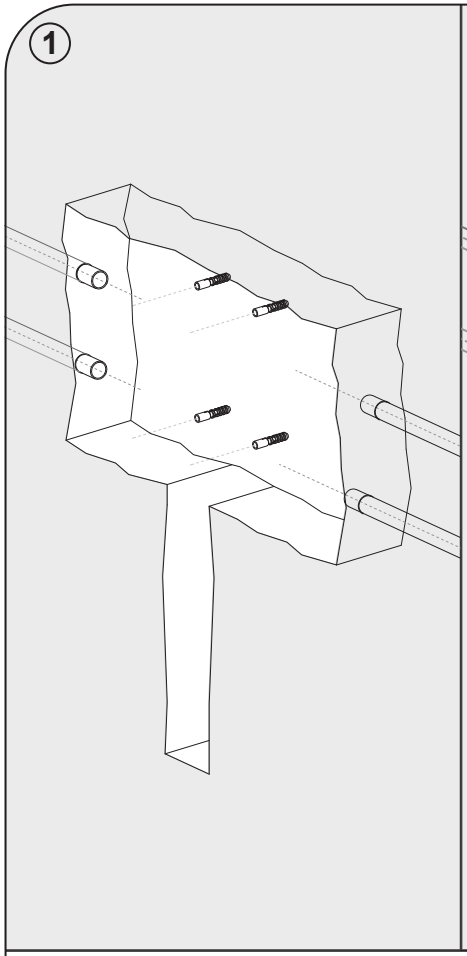

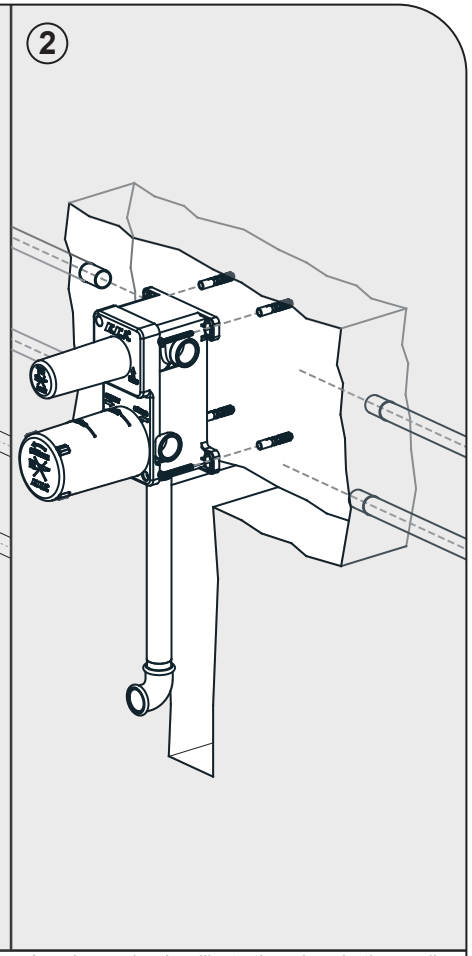

Resimde gösterildiği şekilde; takılacak olan ürüne uygun ölçülerde duvarı kırınız. Sıva altı grubu duvara sabitleyebilmek için delikleri deliniz. Bu işlemi yaparken; ürünün montaj sonrası eğik durmamasına dikkat ediniz. Ayrıca su terazisiyle kontrol ediniz. Delikleri deldikten sonra dübelleri yerine takınız. Sıva altı grup kutusunu resimde gösterildiği şekilde yerleştirip, vidaları tornavida yardımıyla sıkınız.

As shown in the illustration; break the wall according to the product dimensions to be inserted in. Drill holes to fix the flush assembly to the wall. In doing this; make sure that the product is not tilted after assembly. Also check with a water gage. After drilling the holes refit the dowels. Place the flush-mounted assembly box as shown in the illustration and tighten the screws using a screwdriver.

3 YOLLU ANKASTRE BANYO BATARYASI
CONCEALED BATH MIXER / 3 WAY DIVERTER

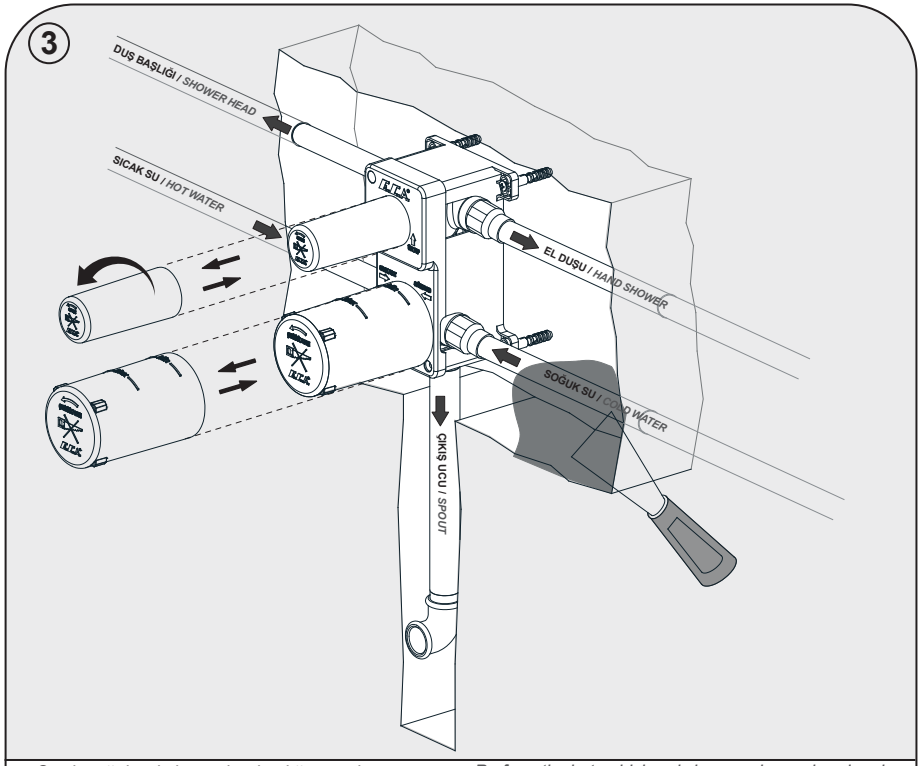

Sıcak-soğuk, el duşu, duş başlığı ve çıkış ucu su bağlantılarını resimde gösterildiği gibi, girişlere doğru şekilde yapınız. Ürünü tesisata bağladıktan sonra, üst kapakları çevirerek çıkartınız. Sıcak-soğuk su bağlantılarının **kartuş kapalı konumda** maksimum 16 bar basınçlı su vererek 60 (±5) saniye süresince sızdırmazlık kontrolünü yapınız. **Kartuş açık konuma getirerek;** çıkış ucu, el duşu, duş başlığı bağlantılarını körledikten sonra su bağlantılarından maksimum 4 bar basınçlı su vererek, yön değiştiriciyi test esnasında tüm çıkışlara çevirerek 60 (±5) saniye süresince sızdırmazlık kontrolü yapınız. Basıncı 0,2 bar kademeli olarak düşürünüz. Bu basınç değişimini 60 (±5) saniye süresince koruyarak sızdırmazlığı kontrol ediniz. Su kaçağı var ise problemi gideriniz. Herhangi bir su kaçağı yok ise üst kapakları takınız, **min-max değerlerini** dikkate alarak sıva ve fayans işlemini yapınız.

*Perform the hot-cold, hand shower, shower head and discharge end water connections to the entrances correctly as shown in the illustration. After connecting the product to the installation, remove the top covers. Check the tightness of the hot and cold water connections for 60 (± 5) seconds by giving a maximum 16 bar water pressure **at the cartridge closed position**. **By opening the cartridge;** after discharge end, hand shower, shower head connections are blinded, by giving a maximum 4 bar water pressure from the water connections and check the leakage for 60 (± 5) seconds by turning the direction changer to all ends. Reduce the pressure by 0.2 bar gradually. Maintain this pressure changes for 60 (±5) seconds and check the leaks. If there is a water leak, fix the problem. If there is no water leakage, install the top covers and take the plaster and tile process by paying attention to **the min-max values.***

2 YOLLU ANKASTRE BANYO BATARYASI
CONCEALED BATH MIXER / 2 WAY DIVERTER

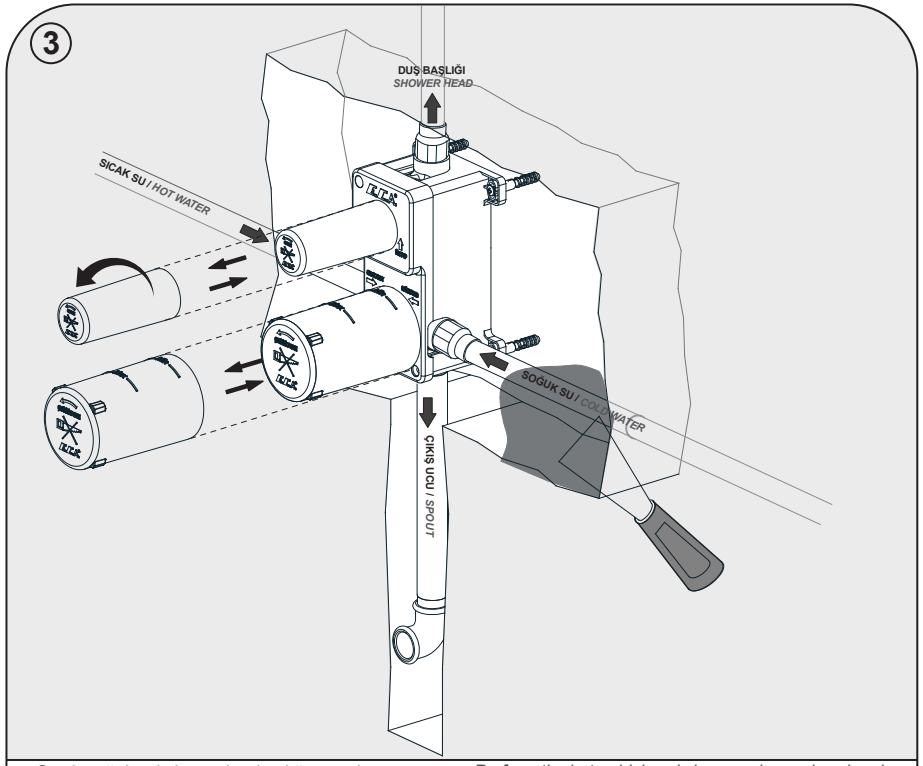

Sıcak-soğuk, el duşu, duş başlığı ve çıkış ucu su bağlantılarını resimde gösterildiği gibi, girişlere doğru şekilde yapınız. Ürünü tesisata bağladıktan sonra, üst kapakları çevirerek çıkartınız. Sıcak-soğuk su bağlantılarının **kartuş kapalı konumda** maksimum 16 bar basınçlı su vererek 60 (±5) saniye süresince sızdırmazlık kontrolünü yapınız. **Kartuş açık konuma getirerek;** çıkış ucu, el duşu, duş başlığı bağlantılarını körledikten sonra su bağlantılarından maksimum 4 bar basınçlı su vererek, yön değiştiriciyi test esnasında tüm çıkışlara çevirerek 60 (±5) saniye süresince sızdırmazlık kontrolü yapınız. Basıncı 0,2 bar kademeli olarak düşürünüz. Bu basınç değişimini 60 (±5) saniye süresince koruyarak sızdırmazlığı kontrol ediniz. Su kaçağı var ise problemi gideriniz. Herhangi bir su kaçağı yok ise üst kapakları takınız, **min-max değerlerini** dikkate alarak sıva ve fayans işlemini yapınız.

*Perform the hot-cold, hand shower, shower head and discharge end water connections to the entrances correctly as shown in the illustration. After connecting the product to the installation, remove the top covers. Check the tightness of the hot and cold water connections for 60 (± 5) seconds by giving a maximum 16 bar water pressure **at the cartridge closed position**. **By opening the cartridge;** after discharge end, hand shower, shower head connections are blinded, by giving a maximum 4 bar water pressure from the water connections and check the leakage for 60 (± 5) seconds by turning the direction changer to all ends. Reduce the pressure by 0.2 bar gradually. Maintain this pressure changes for 60 (±5) seconds and check the leaks. If there is a water leak, fix the problem. If there is no water leakage, install the top covers and take the plaster and tile process by paying attention to **the min-max values.***

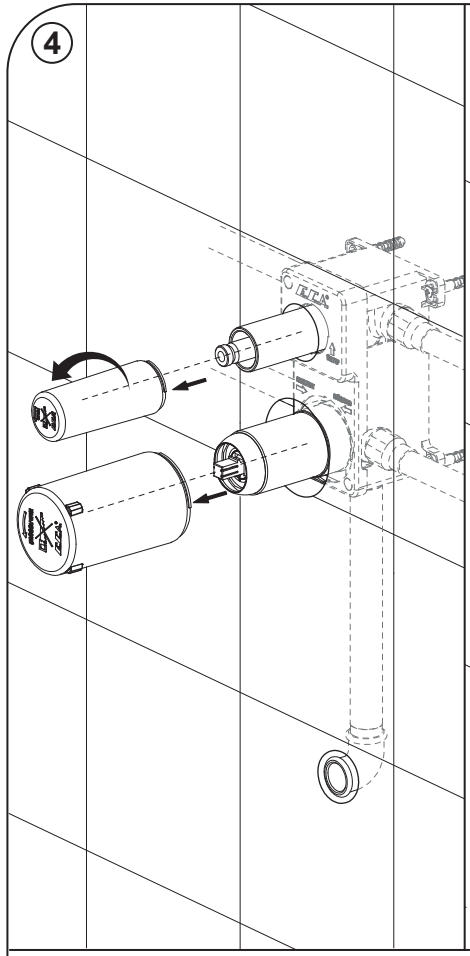

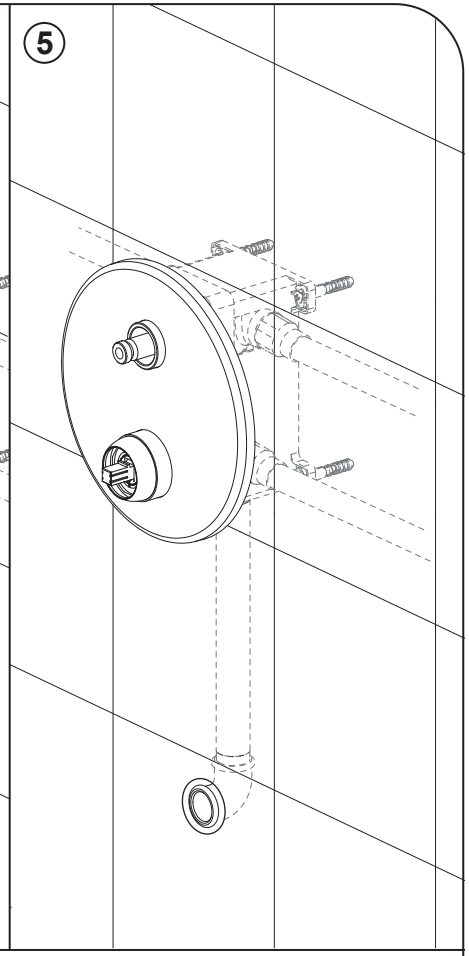

Fayans işleminin ardından koruyucu kapakları çevirerek çıkartınız. Ardından, büyük rozeti resimde gösterildiği şekilde çizilmemesine dikkat ederek takınız.

After tiling, remove the protective covers by turning. Then, attach the large badge carefully as it is shown in the picture by being careful not to scratch.

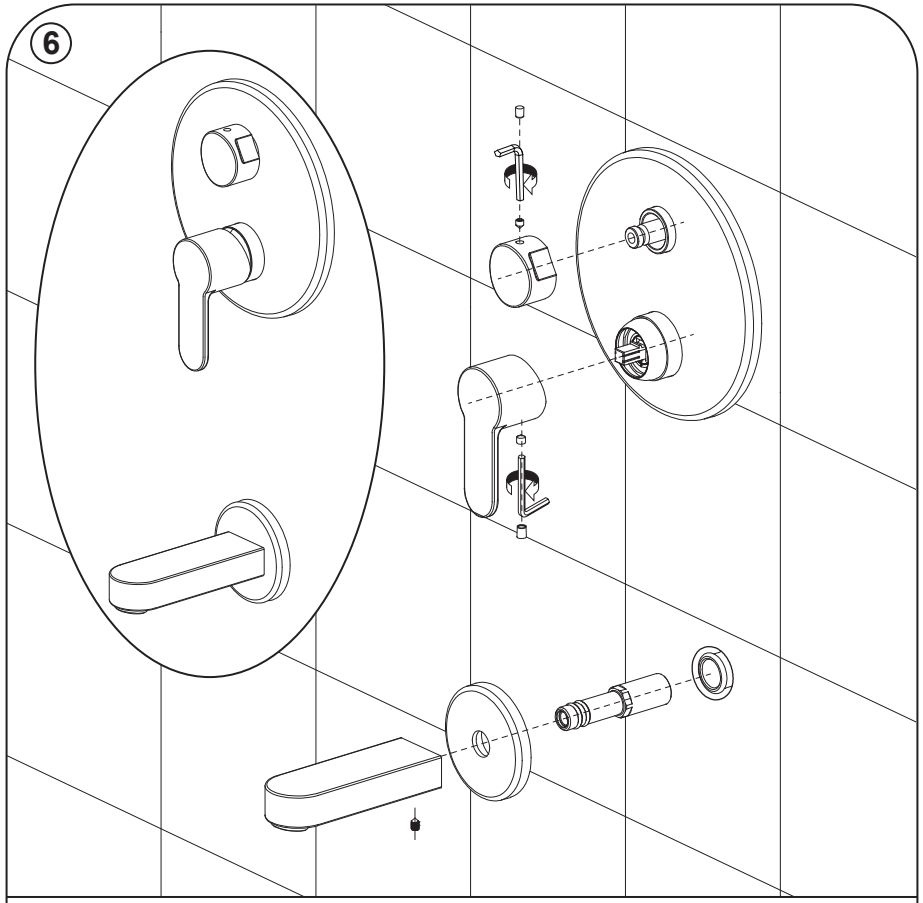

Su çıkış nipelini çıkış ucu borusuna uygun sızdırmazlık elemanı kullanarak takınız. Ardından sırasıyla; küçük rozeti nipelin üstüne ve çıkış ucunu su çıkış nipeline geçiriniz ve setuskur vidasını ürün ile birlikte verilen uygun allen anahtar ile sıkınız. Çıkış ucunun montajı esnasında eğik durmamasına dikkat ediniz. Su açma-kapama ve yön değiştirici kumandalarını resimde gösterildiği şekilde yerlerine geçiriniz. Ardından setuskur vidalarını allen anahtar ile sıkınız. Kumandaların deliklerine biceleri yerleştiriniz.

Install the water outlet nipple to the discharge end pipe using the appropriate seal. Then, respectively; insert the small badge over the nipple and the discharge end into the water outlet nipple and tighten the setscrew with the appropriate allen key supplied with the product. Make sure that the discharge end is not tilted during installation. Place the water on-off and direction change controls as shown in the illustration. Then tighten the setscrews with an allen key. Place the straps on the holes of the controls.

5 YOLLU ANKASTRE BANYO BATARYASI MONTAJ VE SIZDIRMAZLIK TESTLERİ TALİMATI
CONCEALED BATH MIXER / 5 WAY DIVERTER MOUNTING AND LEAK TESTS INSTRUCTIONS

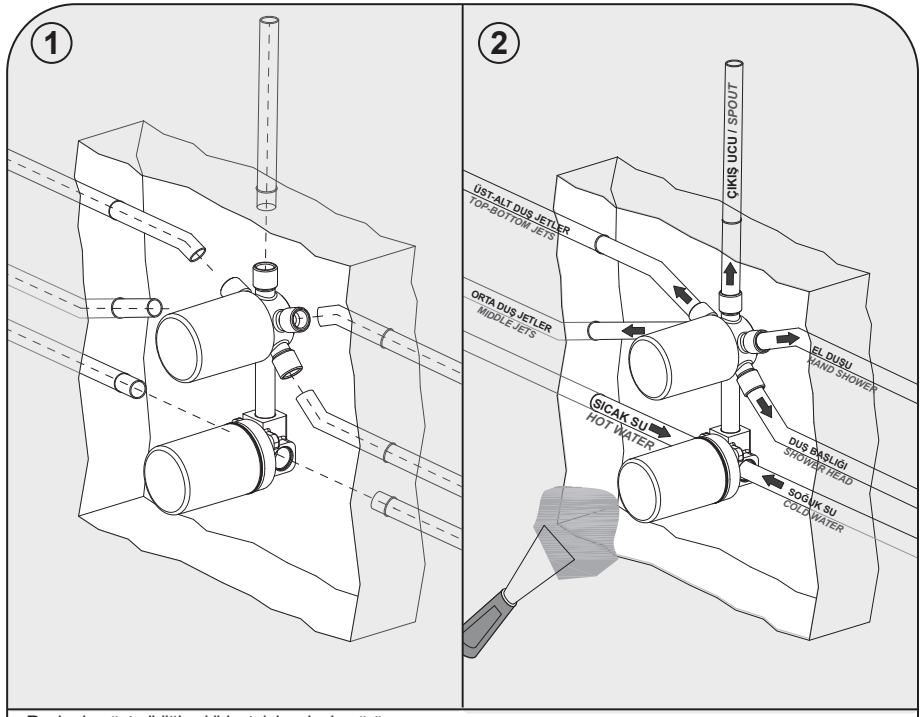

Resimde gösterildiği şekilde; takılacak olan ürüne uygun ölçülerde duvarı kırınız. Ardından boru bağlantısı için ürünü duvara yerleştiriniz. Bu işlemi yaparken; ürünün montaj sonrası eğik durmamasına dikkat ediniz. Sıva altı grubunun boru bağlantılarını resimdeki yazılara dikkat ederek gerçekleştiriniz. Ürünü tesisata bağladıktan sonra, koruyucu kapakları çıkarınız, sıcak-soğuk su bağlantılarının **kartuş kapalı konumda** maksimum 16 bar basınçlı su vererek 60 (±5) saniye süresince sızdırmazlık kontrolünü yapınız. **Kartuşu açık konuma getirerek;** çıkış ucu, el duşu, duş başlığı, üst-alt ve orta duş jetler çıkışlarını körledikten sonra su bağlantılarından maksimum 4 bar basınçlı su vererek ve yön değiştiriciyi tüm çıkışlara çevirerek 60 (±5) saniye süresince sızdırmazlık kontrolünü yapınız. Basıncı 0,2 bar kademeli olarak düşürünüz. Bu basınç değişimini 60 (±5) saniye süresince koruyarak sızdırmazlığı kontrol ediniz. Su kaçağı var ise problemi giderinizi. Herhangi bir su kaçağı yok ise koruyucu kapakları yerine takınız, **min-max değerlerini** dikkate alarak sıva ve fayans işlemini yapınız.

*As shown in the illustration; break the wall to the appropriate size according to the product to be fitted. Then place the product on the wall for the pipe connection. In doing this; be sure that the product is not tilted after assembly. Perform the pipe connections of the under plaster group assembly with careful attention to the pictograms. After connecting the product to the installation, remove the protective covers, check the tightness of hot and cold water connections **at the cartridge closed position** by giving a maximum 16 bar water pressure for 60 (±5) seconds. **By opening the cartridge;** after discharge end, hand shower, shower head, top-bottom and middle shower jet ends are blinded, give maximum 4 bar water pressure from the water connections and check the leakage for 60 (±5) seconds by turning the direction changer to all ends during the test. Reduce the pressure by 0.2 bar gradually. Maintain this pressure changes for 60 (±5) seconds and check the leaks. If there is a water leak, fix the problem. If there is no water leakage, install the top cover and take the plaster and tile process by paying attention to **the min-max values.***

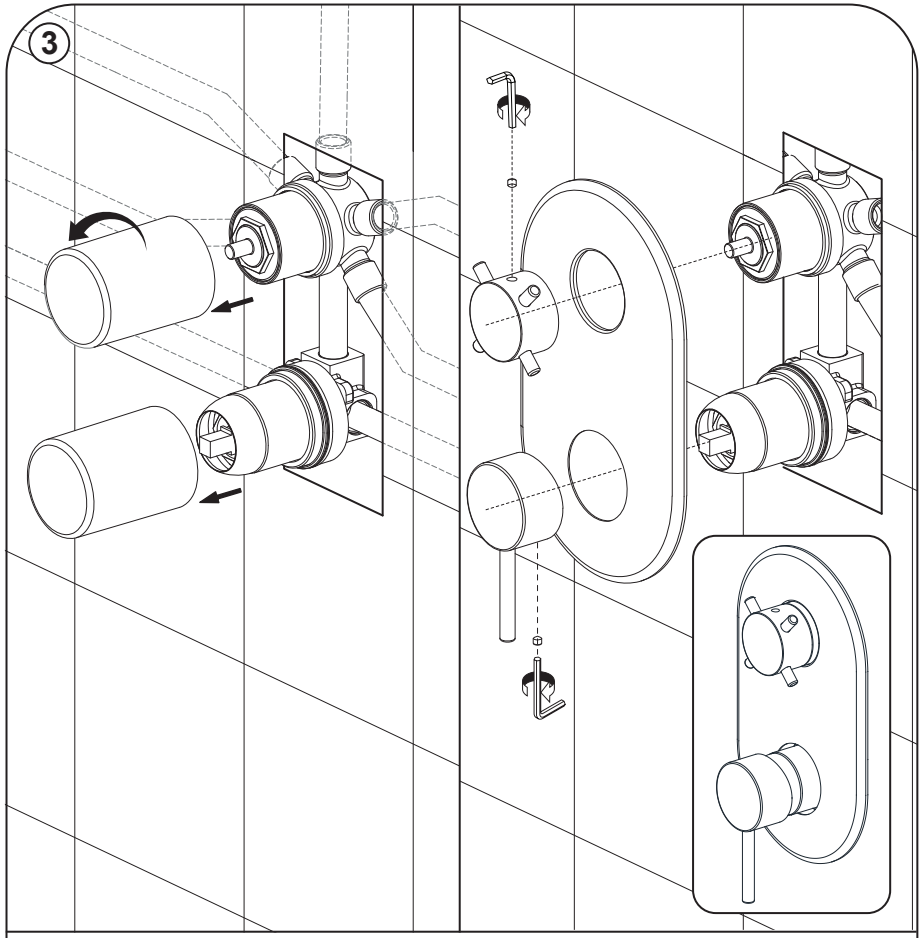

Sıva ve fayans işleminin ardından koruyucu kapakları çıkarınız. Duvar rozetini resimde gösterildiği şekilde ürünün üzerine çizilmemesine dikkat ederek geçiriniz. Yön değiştirici ve kumanda açma-kapama kolunu resimdeki gibi yerlerine yerleştirdikten sonra setuskur vidalarını ürünle birlikte verilen uygun allen anahtar ile sıkınız. Kumanda deliklerine biceleri yerleştiriniz.

Following the plaster and tiles process, remove the protective covers. Pay attention to avoid scratching when installing the wall badge on the product as shown in the illustration. After inserting the change direction and control on-off lever as shown in the illustration in their places, tighten the setscrews with the appropriate allen key provided with the product. Place the straps on the holes of the controls.

ANKASTRE DUŞ BATARYASI MONTAJ VE SIZDIRMAZLIK TESTLERİ TALİMATI
CONCEALED SHOWER MIXER MOUNTING AND LEAK TESTS INSTRUCTIONS

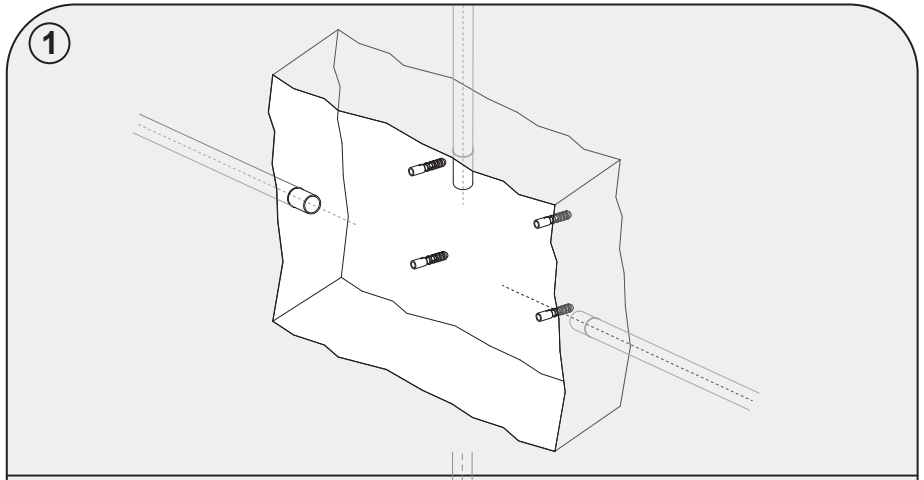

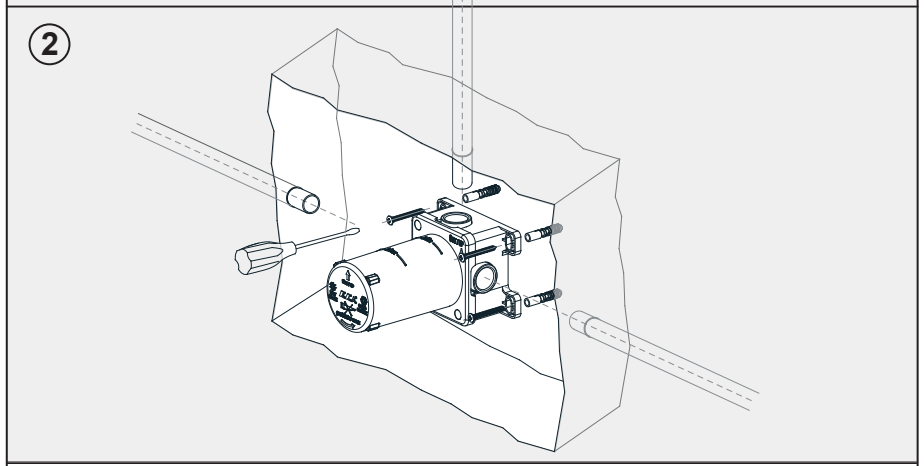

Resimde gösterildiği şekilde; takılacak olan ürüne uygun ölçülerde duvarı kırınız. Sıva altı grubu duvara sabitleyebilmek için delikleri deliniz. Bu işlemi yaparken; ürünün montaj sonrası eğik durmamasına dikkat ediniz. Ayrıca su terazisiyle kontrol ediniz. Delikleri deldikten sonra dübelleri yerine takınız. Sıva altı grup kutusunu resimde gösterildiği şekilde yerleştirip, vidaları tornavida yardımıyla sıkınız.

As shown in the illustration; break the wall according to the product dimensions to be inserted in. Drill holes to fix the flush assembly to the wall. In doing this; make sure that the product is not tilted after assembly. Also check with a water gage. After drilling the holes refit the dowels. Place the flush-mounted assembly box as shown in the illustration and tighten the screws using a screwdriver.

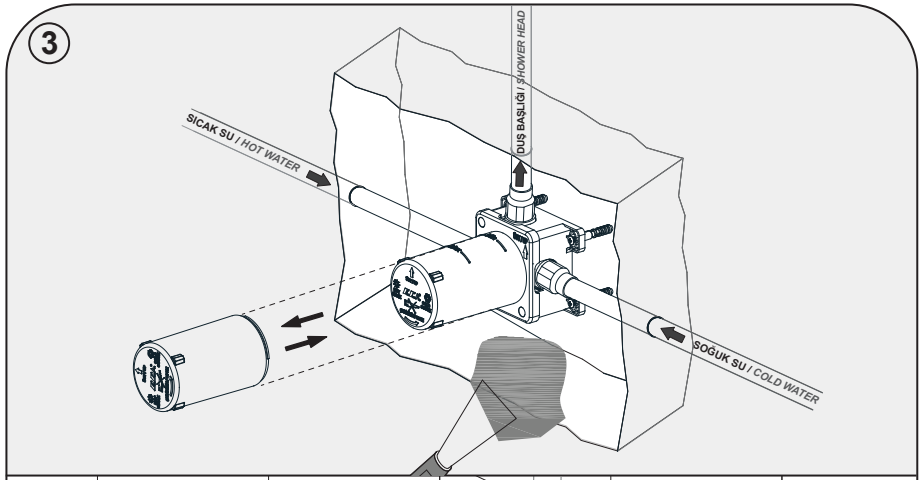

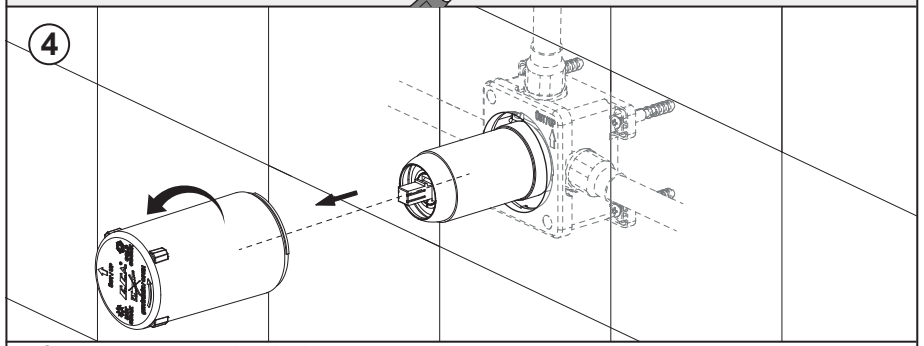

Sıcak-soğuk su ve duş başlığı bağlantılarını resimde gösterildiği gibi, girişlere doğru şekilde yapınız. Ürünü tesisata bağladıktan sonra, koruyucu kapakları çıkarınız, sıcak-soğuk su bağlantılarının **kartuş kapalı konumda** maksimum 16 bar basınçlı su vererek 60 (±5) saniye süresince sızdırmazlık kontrolünü yapınız. **Kartuşu açık konuma getirerek;** çıkış ucu, el duşu, duş başlığı, üst-alt ve orta duş jetler çıkışlarını körledikten sonra su bağlantılarından maksimum 4 bar basınçlı su vererek ve test esnasında yön değiştiriciyi tüm çıkışlara çevirerek 60 (±5) saniye süresince sızdırmazlık kontrolünü yapınız. Basıncı 0,2 bar kademeli olarak düşürünüz. Bu basınç değişimini 60 (±5) saniye süresince koruyarak sızdırmazlığı kontrol ediniz. Su kaçağı var ise problemi gideriniz. Herhangi bir su kaçağı yok ise koruyucu kapakları yerine takınız, **min-max değerlerini** dikkate alarak sıva ve fayans işlemini yapınız.

*Perform hot-cold water and shower head connections as shown in the illustration towards the entrances. After connecting the product to the installation, remove the protective covers, check the tightness of the hot and cold water connections **at the cartridge closed position** by giving a maximum 16 bar water pressure for 60 (±5) seconds. **By opening the cartridge;** after discharge end, hand shower, shower head, top-bottom and middle shower jet ends are blinded, give maximum 4 bar water pressure from the water connections and check the leakage for 60 (±5) seconds by turning the direction changer to all ends. Reduce the pressure by 0.2 bar gradually. Maintain this pressure changes for 60 (±5) seconds and check the leaks. If there is a water leak, fix the problem. If there is no water leakage, install the top cover and take the plaster and tile process by paying attention to **the min-max values.***

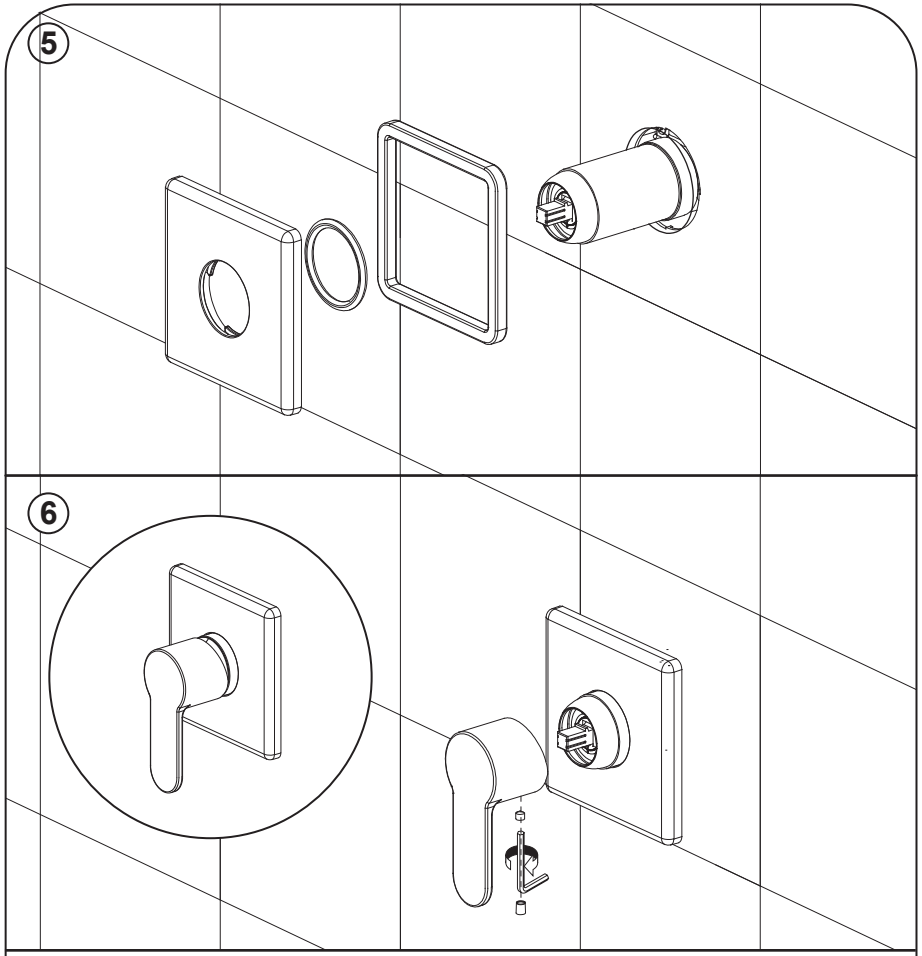

Sıva ve fayans işleminin ardından koruyucu kapağı çıkarınız. Duvar rozetini ürünün üzerine geçirerek ve çizilmemesine dikkat ederek takınız. Ardından kumanda kolunu takınız ve setuskur vidasını ürünle birlikte verilen uygun allen anahtar ile sıkınız. Kol vida deliğine biceyi yerleştiriniz.

Following the plaster and tiles process, remove the protective cover. Fit the wall badge over the product and take care not to scratch it. Then insert the control lever and tighten the set screwdriver with the appropriate allen key provided. Insert the strap into the sleeve screw hole.

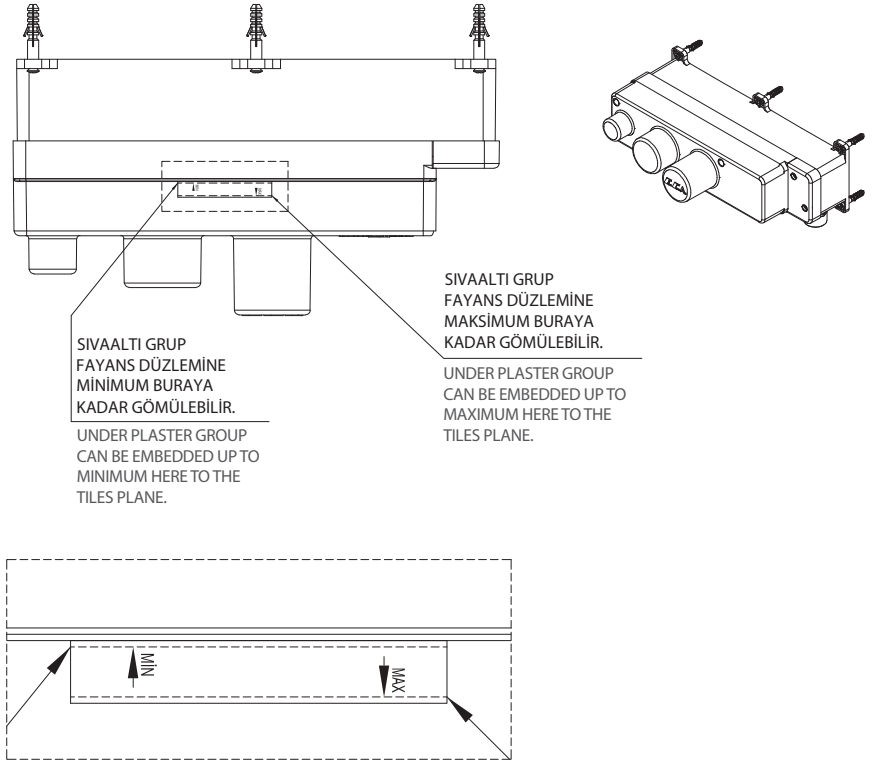

Ürün montajına başlamadan önce sıva altı grubu fayans düzleminin minimum ve maksimum sınırları içinde kalmasına mutlaka dikkat ediniz. Aksi takdirde duvar rozeti takılamayacak ve ürün kullanılamayacaktır.

Before starting the product installation, be sure to pay attention that the under plaster group remains within the minimum and maximum limits of the tiles plane. Otherwise you cannot install the wall badge and use the product.

1

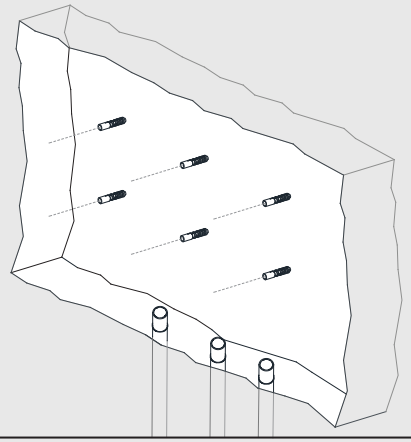

2

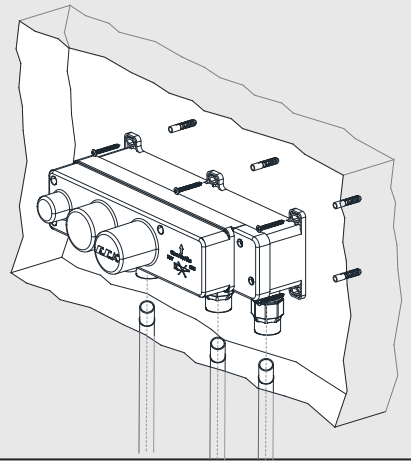

Resimde gösterildiği şekilde; takılacak olan ürüne uygun ölçülerde duvarı kırınız. Sıva altı grubu duvara sabitleyebilmek için delikleri deliniz. Bu işlemi yaparken; ürünün montaj sonrası eğik durmamasına dikkat ediniz. Ayrıca su terazisiyle kontrol ediniz. Delikleri deldikten sonra dübelleri yerine takınız. Sıva altı grup kutusunu resimde gösterildiği şekilde yerleştirip, vidaları tornavida yardımıyla sıkınız.

As shown in the illustration; break the wall according to the product dimensions to be inserted in. Drill holes to fix the flush assembly to the wall. In doing this; make sure that the product is not tilted after assembly. Also check with a water gage. After drilling the holes refit the dowels. Place the flush-mounted assembly box as shown in the illustration and tighten the screws using a screwdriver.

3

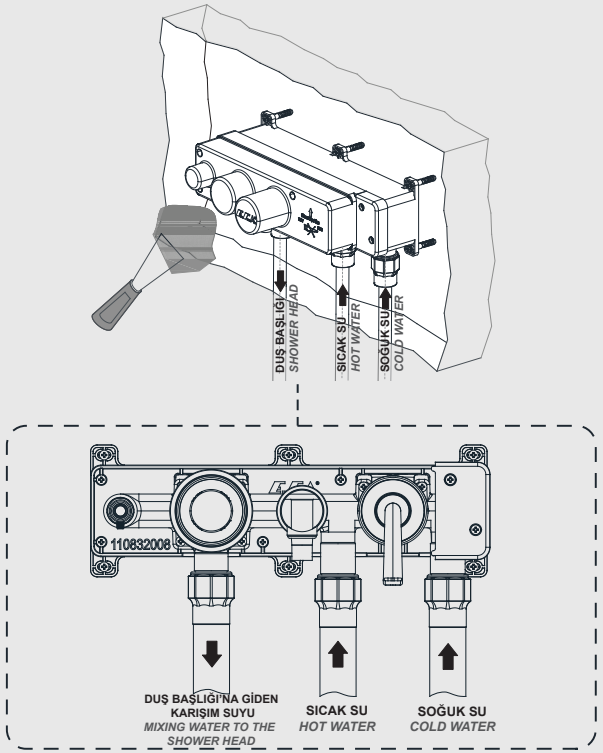

Sıcak-soğuk su ve duş başlığı bağlantılarını resimde gösterildiği gibi, girişlere doğru şekilde yapınız. Ardından üst kapağı tornavida yardımıyla vidaları gevşeterek sökünüz. Sıva ve fayans işlemine geçmeden önce; sıcak-soğuk su bağlantılarının **kartuş kapalı konumda** max. 16 bar basınçlı su vererek 60 (±5) saniye süresince sızdırmazlık kontrolünü yapınız. Yön değiştiriciyi duş başlığı konumuna getirip duş başlığı tesisatını da körledikten sonra **kartuş açık konumuna getirerek** su giriş bağlantılarına maksimum 4 bar basınçlı su vererek 60 (±5) saniye süresince sızdırmazlık kontrolünü yapınız. Basıncı 0,2 bar kademeli olarak düşürünüz. Bu basınç değişimini 60 (±5) saniye süresince koruyarak sızdırmazlığı kontrol ediniz. Su kaçağı var ise problemi gideriniz. Herhangi bir su kaçağı yok ise üst kapağı sıva altı gruba vidalayınız.

Then, perform hot-cold water and shower head connections as shown in the illustration towards the entrances. Then the top cover is removed by unscrewing the screws using a screwdriver. Before the plaster and tile process; check the tightness of the hot and cold water connections for 60 (±5) seconds by giving a maximum 16 bar water pressure ***at the closed position of the cartridge.*** *By turning the direction changer to the shower head position, after the shower head installation is blinded,* ***turning the cartridge into the on position*** *check the leakage giving a maximum 4 bar water pressure from the water connections for 60 (±5) seconds. Reduce the pressure by 0.2 bar gradually. Maintain this pressure changes for 60 (±5) seconds and check the leaks. If there is a water leak, fix the problem. If there is no water leakage, screw the top cover to the flush mounted group.*

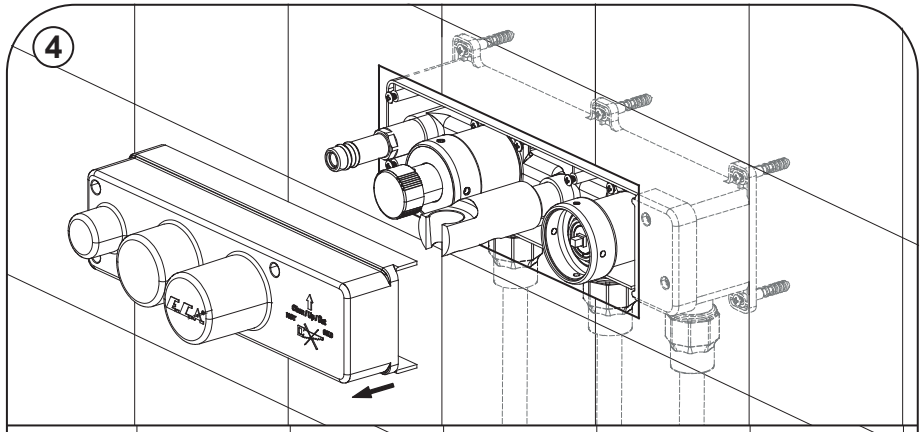

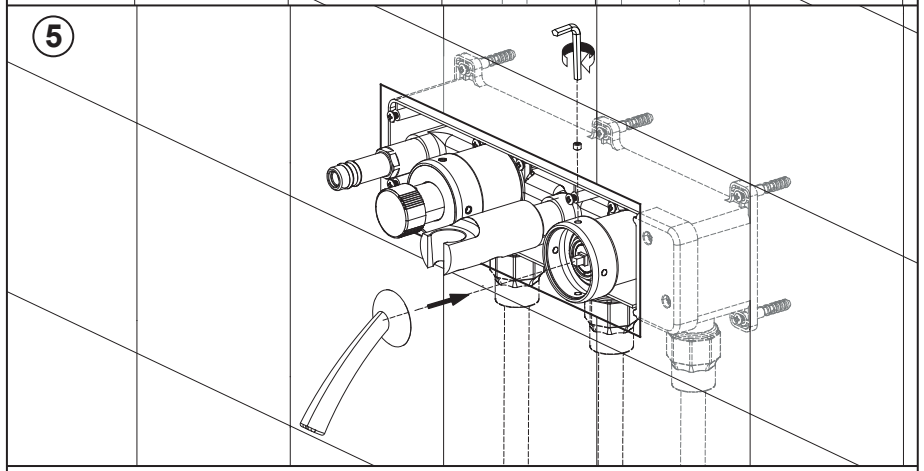

Min-max değerleri dikkate alınarak sıva ve fayans işlemini yapınız, ardından üst kapağı çıkarınız. Kumanda kolunu ankastre bataryanın kartuş kumanda miline takınız. Ardından uygun allen anahtar ile sabitleme setskur vidasını sıkınız.

*Take the plaster and tile process considering **the min-max values**, then remove the top cover. Insert the control arm into the cartridge control shaft of the concealed mixer. Then tighten the setscrew with the appropriate allen key.*

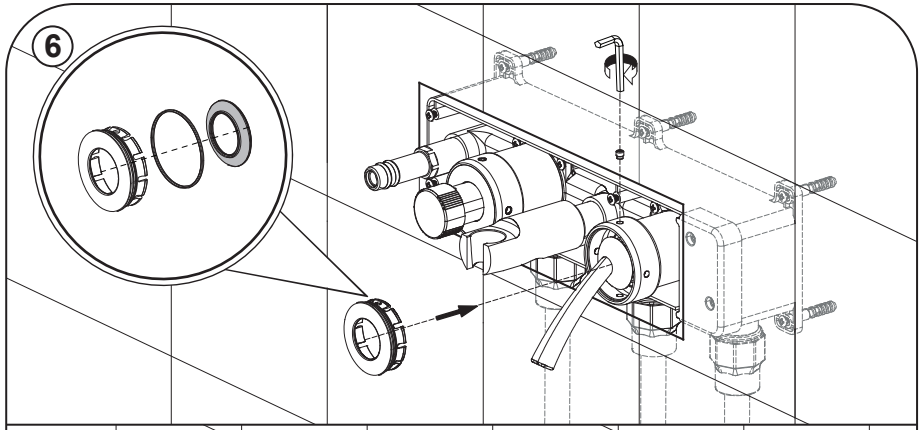

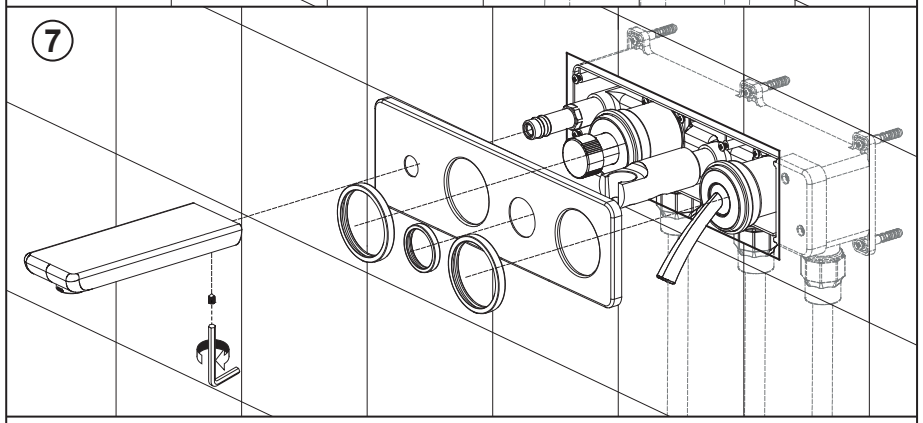

Kol üstü parçaları; rozet, o-ring ve contadan oluşmaktadır. Bu parçaları ürüne takmadan önce birleştiriniz, ardından kol üzerinden rozeti geçirerek setuskur deliği denk gelecek şekilde yerine takınız ve setuskur vidasını uygun allen anahtar ile sıkınız. Kol rozeti de takıldıktan sonra duvar rozetini kol ve çıkış ucu nipelinin üzerinden çizilmemesine dikkat ederek takınız. El duşu yatağı bileziğini rozetin üzerinde uygun yerine takınız. Kumanda kolu ve yön değiştirici bileziklerini ise gövdelerdeki setuskurların gözükmesi halinde yerlerine takınız. Çıkış ucunu nipelin üzerine takınız, sabitleme setuskur vidasını uygun allen anahtar ile sıkınız. Bu işlem esnasında nipel o-ringlerinin zarar görmemesine dikkat ediniz.

Arm top parts consists of badge, o-ring and gasket. Assemble these parts before attaching them to the product, then pass the badge over the arm and fit it in its place in the manner to be suitable to setscrews hole, tighten the setscrew with the appropriate allen key. After fitting the arm badge, fit the wall badge over the lever and discharge end nipple being careful not to scratch it. Fit the hand shower ring on the badge. If the setscrews on the bodies appear, fit the control lever and direction changer rings into their place. Fit the discharge end on the nipple, fasten the fixing setscrew to the appropriate allen key. Be careful not to damage the nipple o-rings during this process.

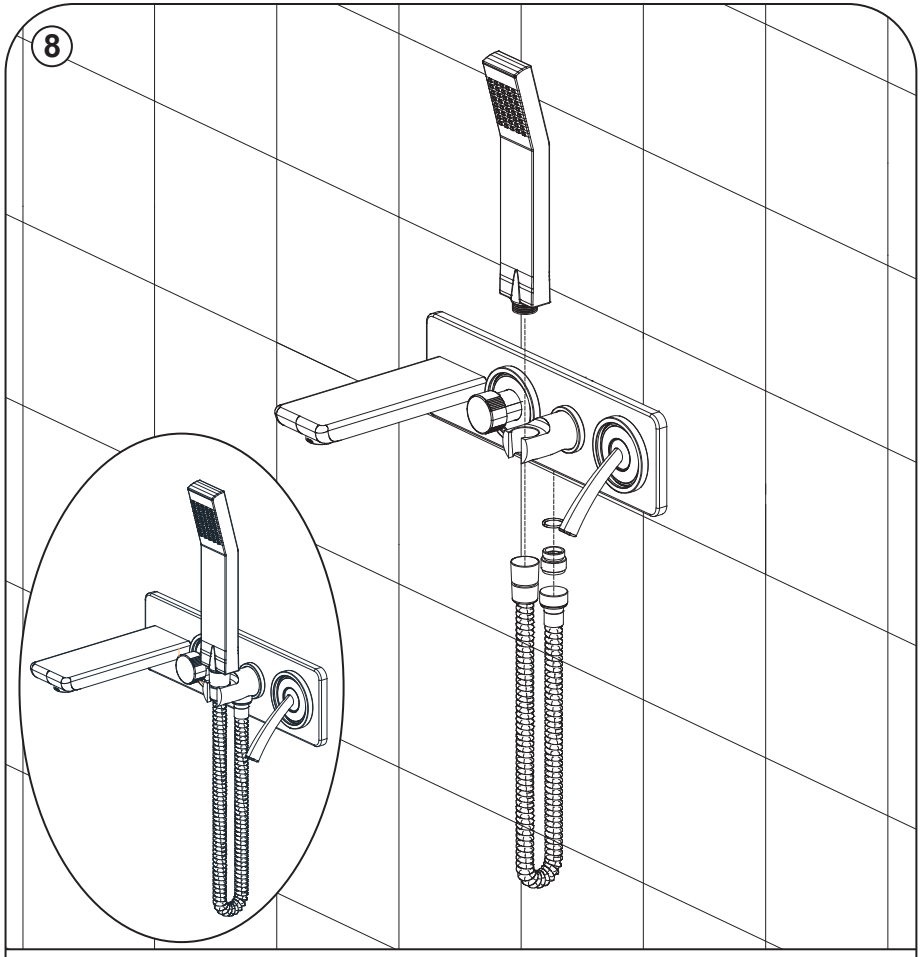

El duşu hortumu bağlantı nipelini resimde gösterildiği şekilde el duşu yuvasına oturtarak uygun anahtar yardımıyla sıkınız. El duşu hortumunun konik somunlu tarafına el duşunu takınız, diğer ucunu el duşu yatağı su çıkışına uygun anahtar ile sabitleyiniz.

Tighten hand shower hose connection nipple with the appropriate wrench by fitting the hand shower into the slot as shown in the illustration. Install the hand shower on the side of the hand shower hose with the conical nut, secure the other end of the hand shower to the water outlet.

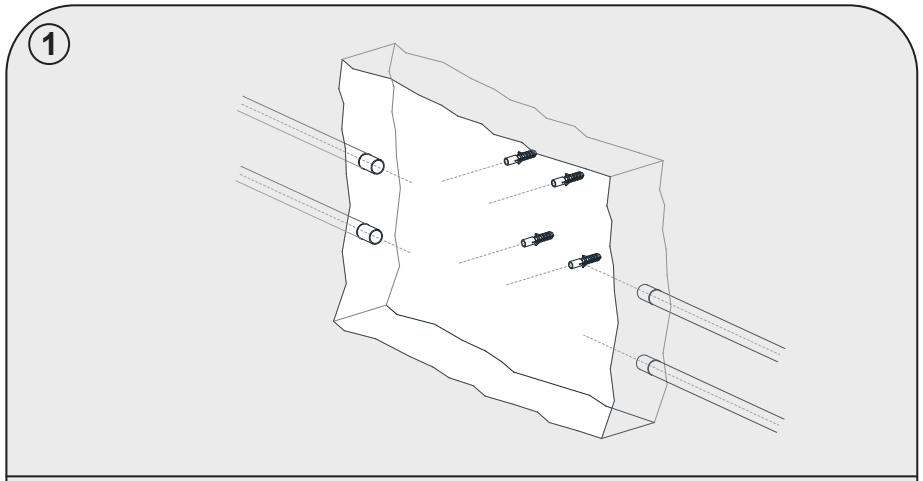

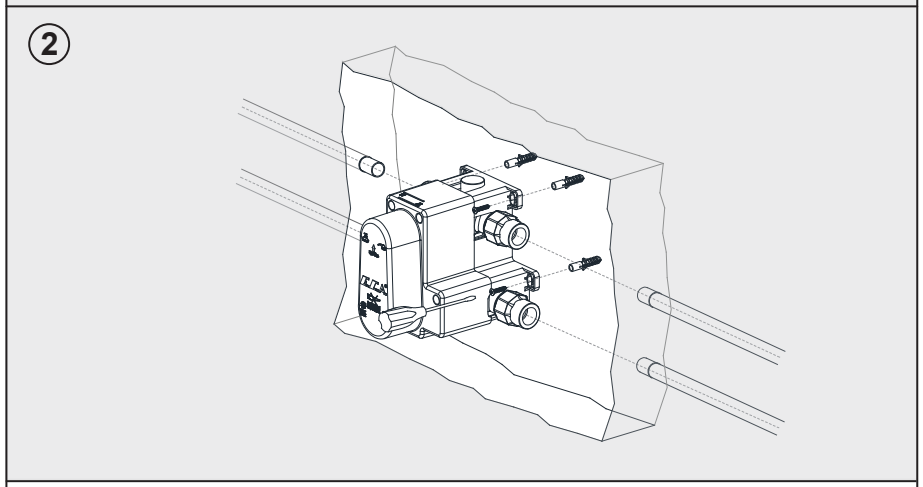

Resimde gösterildiği şekilde; takılacak olan ürüne uygun ölçülerde duvarı kırınız. Sıva altı grubu duvara sabitleyebilmek için delikleri deliniz. Bu işlemi yaparken; ürünün montaj sonrası eğik durmamasına dikkat ediniz. Ayrıca su terazisiyle kontrol ediniz. Delikleri deldikten sonra dübelleri yerine takınız. Sıva altı grup kutusunu resimde gösterildiği şekilde yerleştirip, vidaları tornavida yardımıyla sıkınız.

As shown in the illustration; break the wall according to the product dimensions to be inserted in. Drill holes to fix the flush assembly to the wall. In doing this; make sure that the product is not tilted after assembly. Also check with a water gage. After drilling the holes refit the dowels. Place the flush-mounted assembly box as shown in the illustration and tighten the screws using a screwdriver.

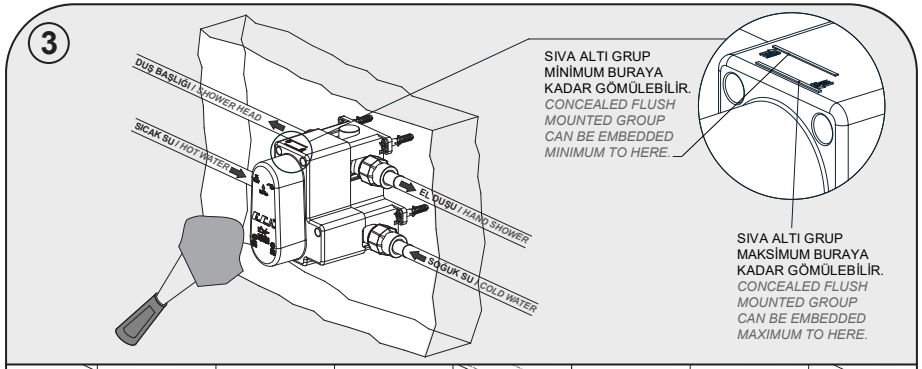

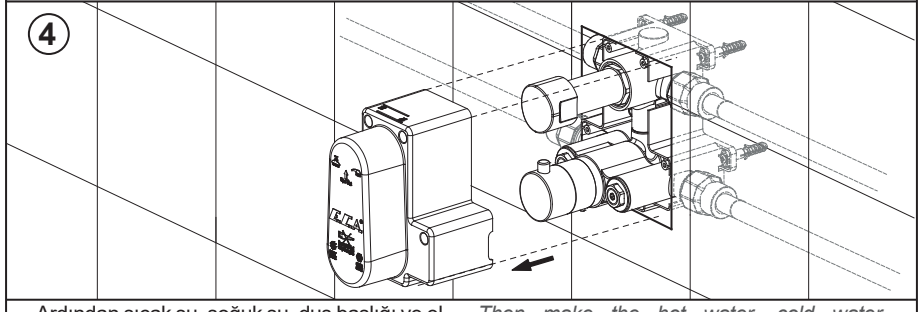

Ardından sıcak su, soğuk su, duş başlığı ve el duşu bağlantılarını resimde gösterildiği gibi, girişlere doğru şekilde yapınız. Ürünü tesisata bağladıktan sonra, üst kapağı tornavida yardımıyla vidaları gevşeterek sökünüz. **Yön değiştirici kapalı konumda iken** maksimum 16 bar basınçlı su vererek 60 (±5) saniye süresince sıcak-soğuk su bağlantılarının sızdırmazlık kontrolünü yapınız. El duşu ve duş başlığı bağlantılarını körledikten sonra **yön değiştiriciyi açık konuma getiriniz;** su bağlantılarından maksimum 4 bar basınçlı su vererek yön değiştiriciyi sırasıyla iki çıkışa çeviriniz, 60 (±5) saniye süresince sızdırmazlık kontrolünü yapınız. Ardından her çıkışa ayrı ayrı 0,2 bar basınçlı su vererek de 60 (±5) saniye süresince sızdırmazlık kontrolünü yapınız. Su kaçağı var ise problemi gideriniz. Herhangi bir su kaçağı yok ise üst kapağı takınız, **Min-Max değerlerini** dikkate alarak sıva ve fayans işlemini yapınız.

Then make the hot water, cold water, shower head and hand shower connections correctly to the inlets as shown in the illustration. After connecting the product to the installation, remove the protective cover by loosening the screws using a screwdriver. Check the tightness of the hot and cold water connections for 60 (± 5) seconds by giving a maximum 16 bar water pressure **at the closed position of the diverter.** *After blinding the hand shower and shower head connections,* ***turn the diverter switch on;*** *give maximum 4 bar water pressure from the water connections and check the leakage for 60 (±5) seconds by turning the diverter to two outlets alternately. Then also, check the tightness for 60 (±5) seconds by giving 0.2 bar water pressure to each outlet separately. If there is a water leak, fix the problem. If there is no water leakage, install the top cover and take the plaster and tile process by paying attention to* ***the min-max values.***

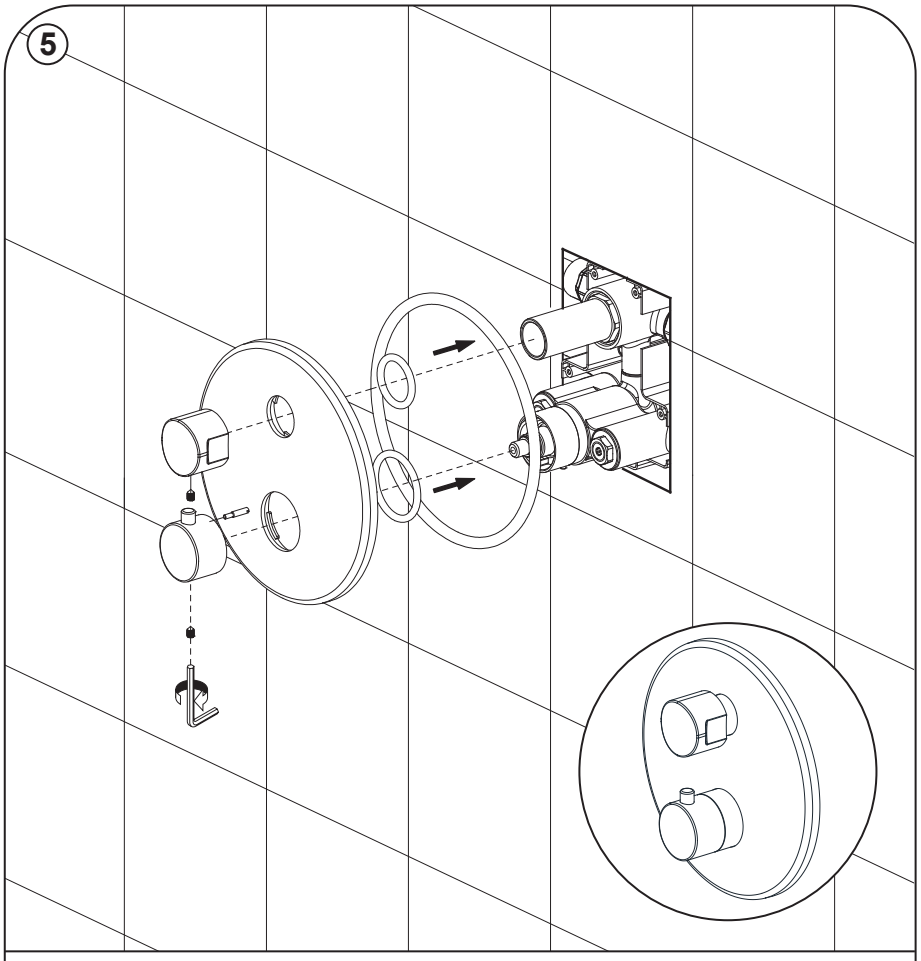

Duvar rozetini resimde gösterildiği şekilde çizilmemesine dikkat ederek ürünün üzerine geçiriniz. Yön değiştirici ve 38ºC derece ayar kolunu resimdeki gibi yerlerine yerleştirdikten sonra setuskur vidalarını ürünle birlikte verilen uygun allen anahtar ile sıkınız. Kumanda deliklerine biceleri yerleştiriniz.

Place the wall badge over the product, taking care not to scratch it as shown in the illustration. Position the direction switch and the 38ºC degree adjustment lever as shown in the illustration, then tighten the set screw with the appropriate Allen key provided with the product. Place the straps on the holes of the controls.

ÜRÜN KODU / *PRODUCT CODE*: 102153012

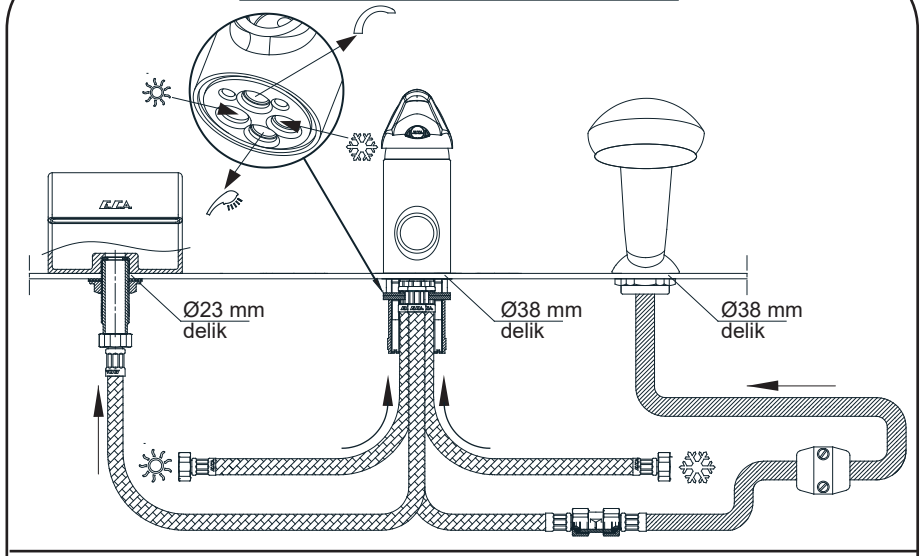

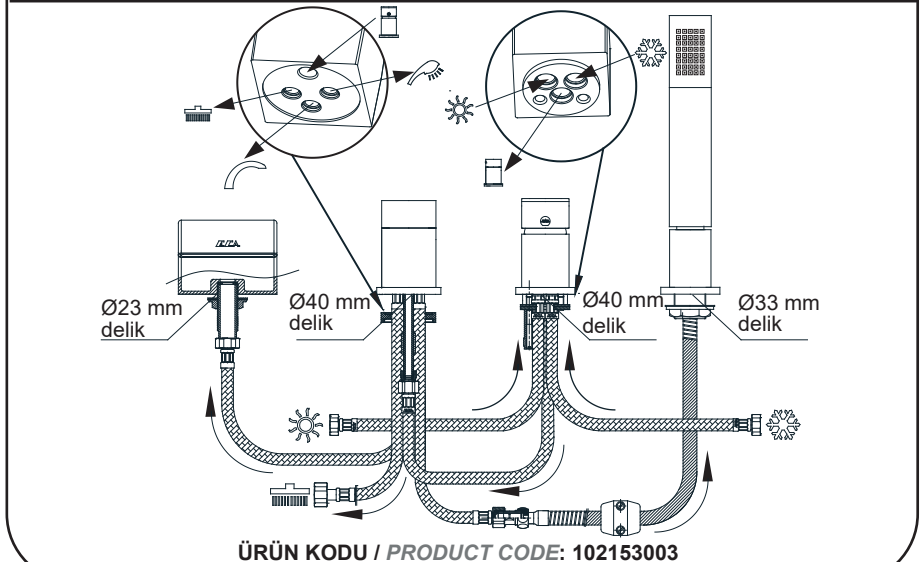

ÜRÜN KODU / *PRODUCT CODE*: 102153003

ÜRÜN KODU / *PRODUCT CODE*: 102101109

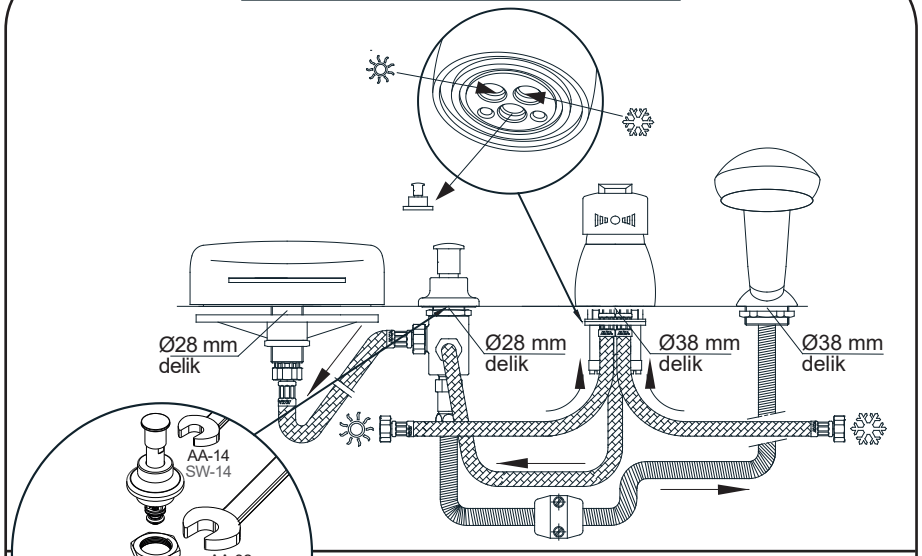

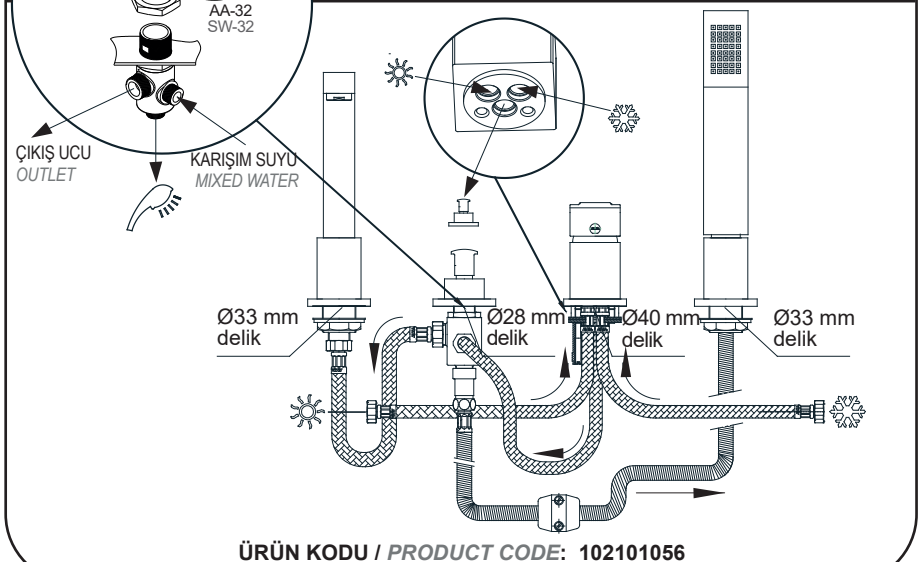

ÜRÜN KODU / *PRODUCT CODE*: 102101056

ANKASTRE KÜVET BATARYASI MONTAJ TALİMATI
CONCEALED BATHTUB MIXER MOUNTING INSTRUCTIONS

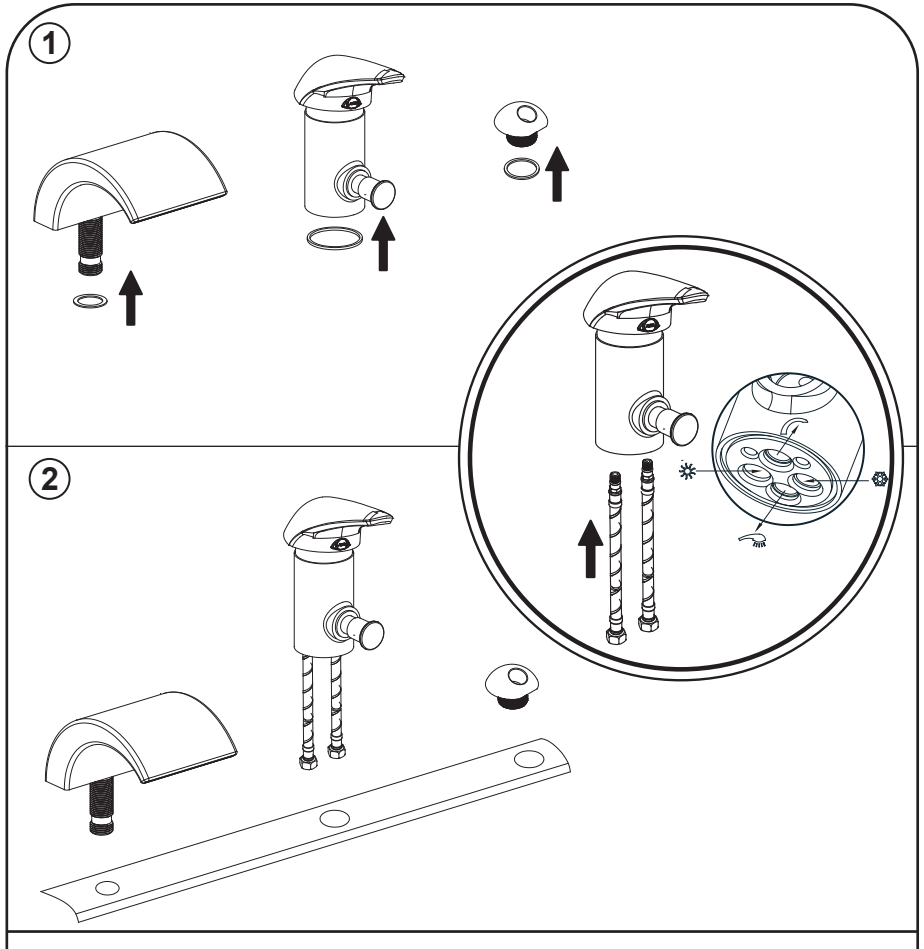

Çıkış ucu, kumanda grubu ve elduşu grubuna resimde gösterildiği şekilde contaları, ardından da kumanda grubuna esnek hortumları takınız. Ürünleri küvet üzerindeki yerlerine yerleştiriniz.

Attach the gaskets to the outlet end, control group and hand shower group as shown in the picture, and then the flexible hoses to the control group. Place the products on their places on the bathtub.

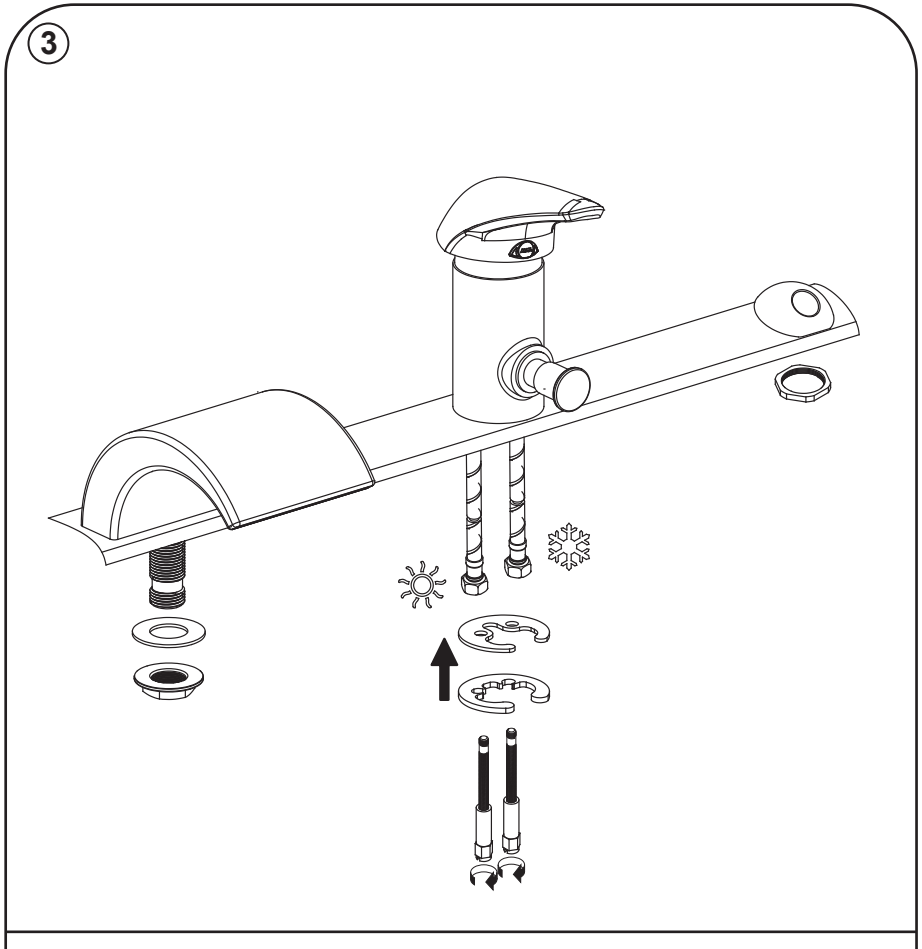

Resimde gösterildiği şekilde ve sırasıyla alt bağlantı contası, rondeli, sabitleme somunlarını; çıkış ucuna, kumanda grubuna ve elduşunun takılacağı dirseğe monte ediniz.

Mount the lower connection gasket, washer, fixing nuts to the outlet, control group and elbow where the handshower will be placed as shown in the picture.

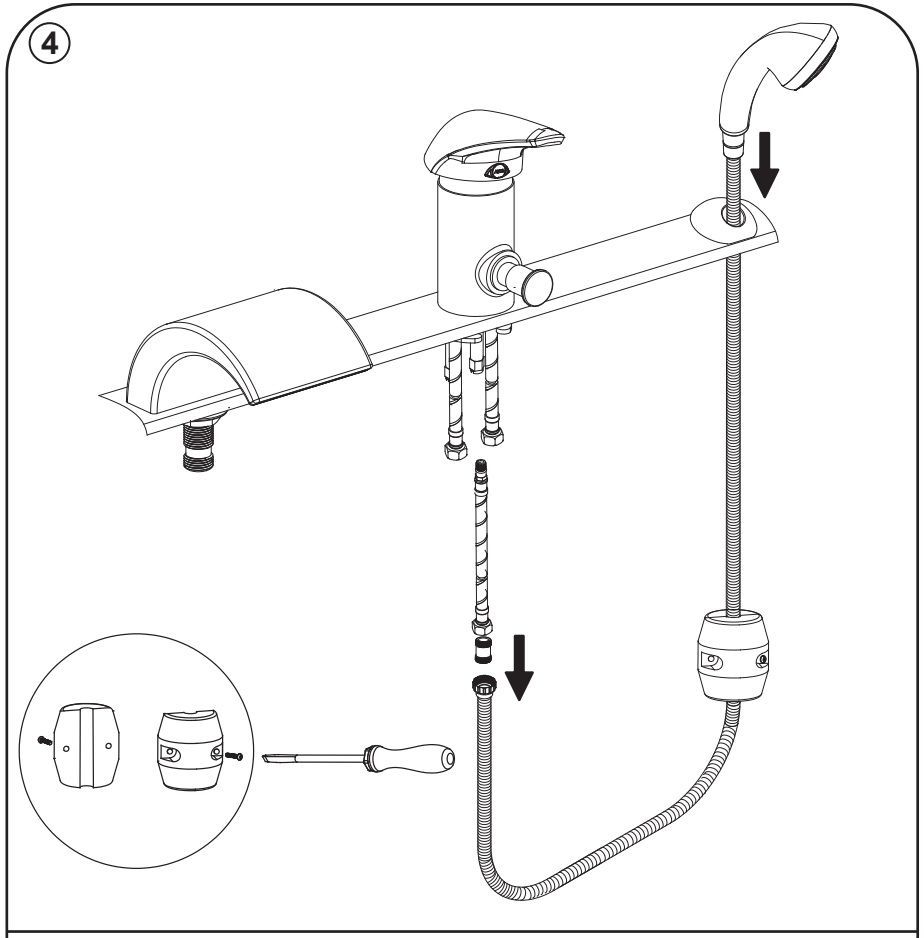

El duşu hortumunun konik somunlu tarafına el duşunu takınız, diğer ucunu dirsek kısmından geçirerek bataryanın alt bölgesinde bulunan su çıkışına resimde görüldüğü gibi sabitleyiniz. Ardından çıkış ucu, sıcak ve soğuk su bağlantılarını yapınız.

Attach the hand shower to the conical nut side of the hand shower hose, pass the other end through the elbow and fix it to the water outlet at the bottom of the faucet as shown in the picture. Then make the outlet, hot and cold water connections.

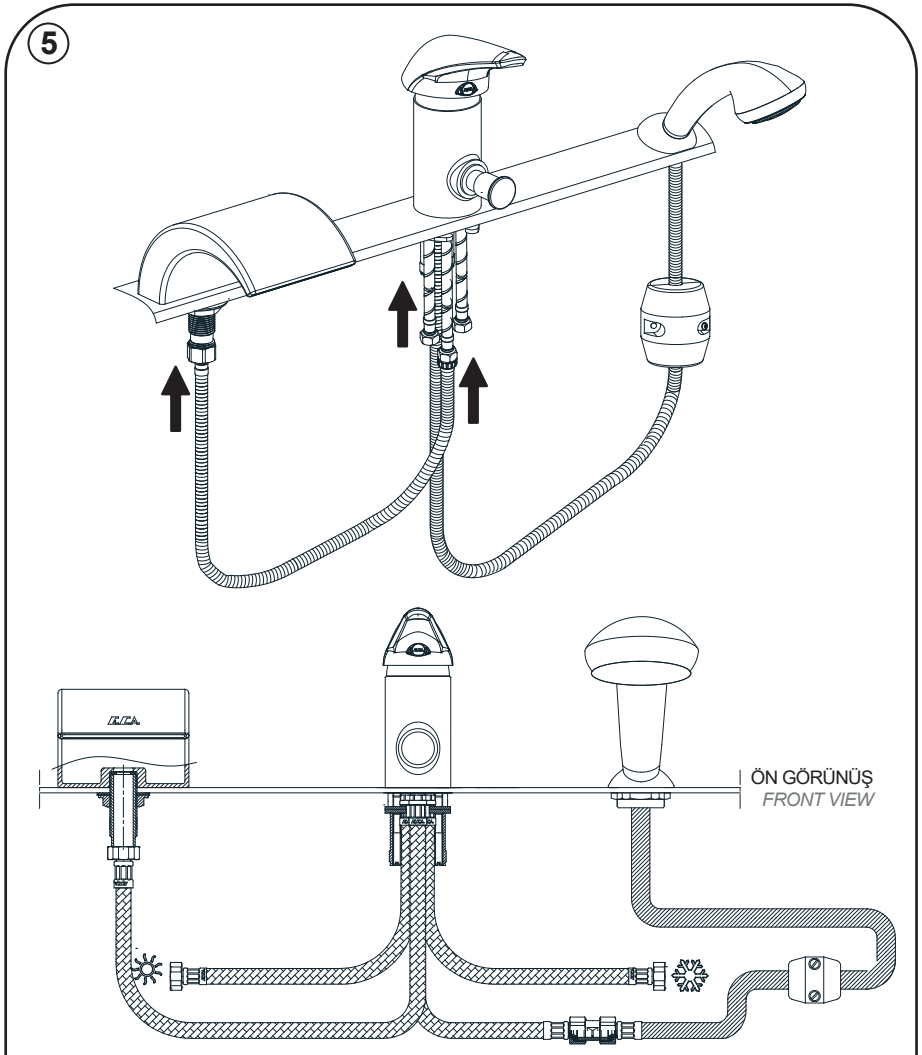

Bu ürüne ait kurulumlar ve resimler bilgilendirme amaçlıdır, yapılandırmalar modele göre değişebilir.

The installations and pictures of this product are for informational purposes only, configurations may differ depending on the model.

AYAKLI LAVABO MUSLUĞU MONTAJ TALİMATI
FREE STANDING BASIN TAP MOUNTING INSTRUCTIONS

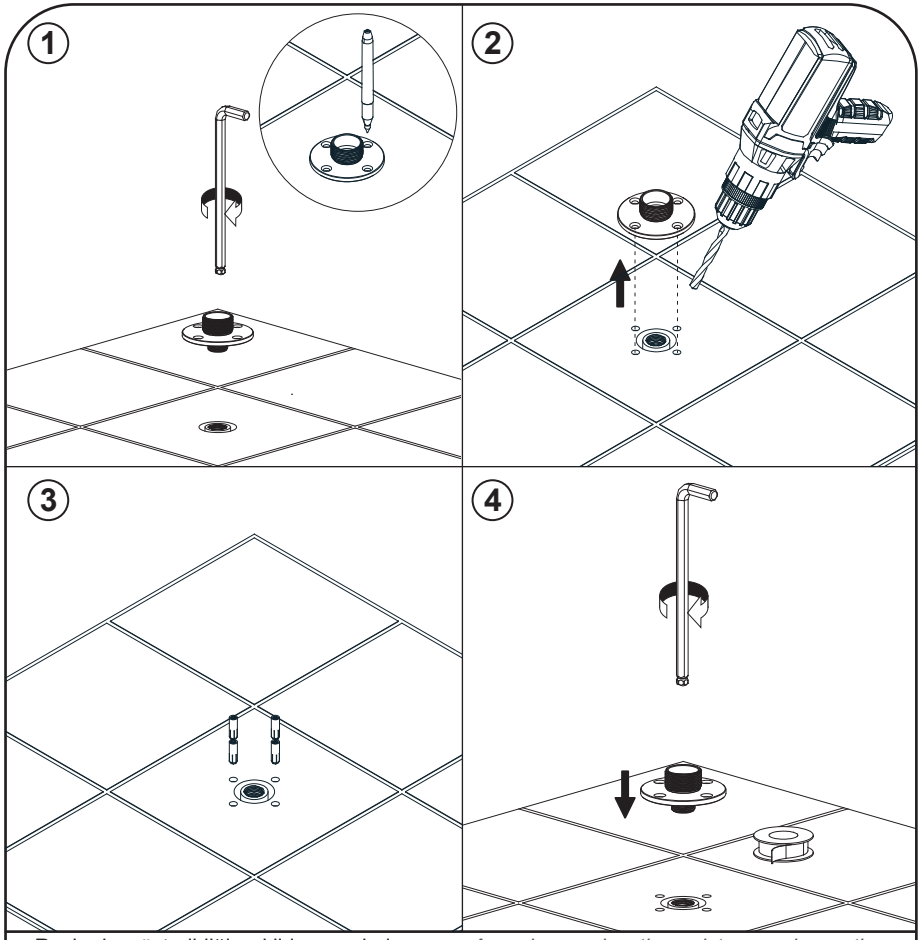

Resimde gösterildiği şekilde, zeminde yer alan su çıkış deliği üzerine bağlantı nipelini yerleştiriniz ve bir kalem yardımıyla deliklerini işaretleyiniz. Ardından bağlantı nipelini sökünüz ve tesisat borusuna zarar vermeyecek şekilde delikleri deliniz. Dübelleri açtığınız deliklere yerleştiriniz ve uygun sızdırmazlık elemanı ile sarmış olduğunuz bağlantı nipelini yerine yerleştirerek uygun allen anahtar ile sıkınız.

As shown in the picture, place the connection nipple on the water outlet hole on the floor and mark the holes with a pencil. Then unscrew the connection nipple and drill the holes so as not to damage the plumbing pipe. Place the dowels in the holes you drilled and place the connection nipple that you wrapped with the appropriate sealing element in its place and tighten with a suitable allen key.

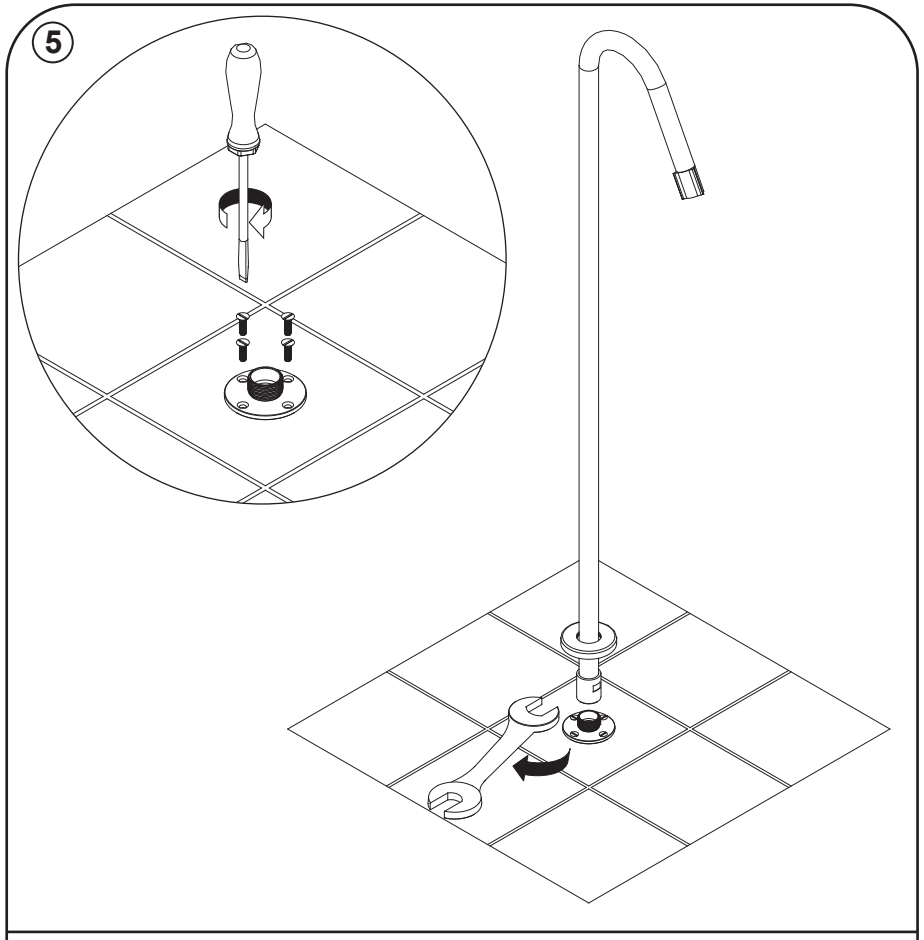

Vidalar yardımıyla bağlantı nipelini zemine sabitleyiniz. Sonrasında; üzerine rozet geçirilmiş boru bileşiğini, bağlantı nipeli üzerine geçiriniz ve 360° dönebilen boru grubunu istediğiniz konuma getiriniz. Üzerindeki somunu uygun anahtar yardımıyla sıkınız ve boru grubunun dönmediğinden emin olunuz.

Fix the connection nipple to the floor using screws. Then, place the rosettes on the pipe compound on the connection nipple and bring the 360 ° rotatable pipe group to the desired position. Tighten the nut on it with a suitable wrench and make sure that the pipe group does not rotate.

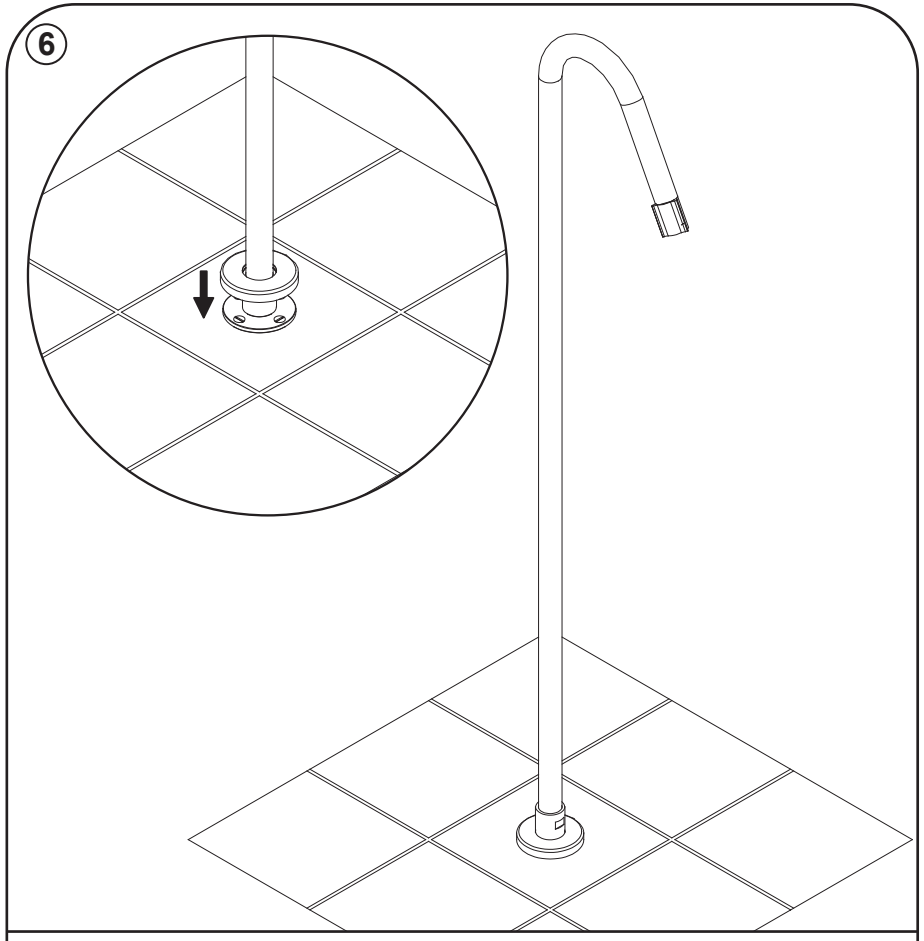

Boru bileşiğinin üzerindeki rozeti bağlantı nipelini kapatacak şekilde aşağıya doğru kaydırarak montajı tamamlayınız.

Complete the assembly by sliding the badge on the pipe compound downwards to cover the connection nipple.

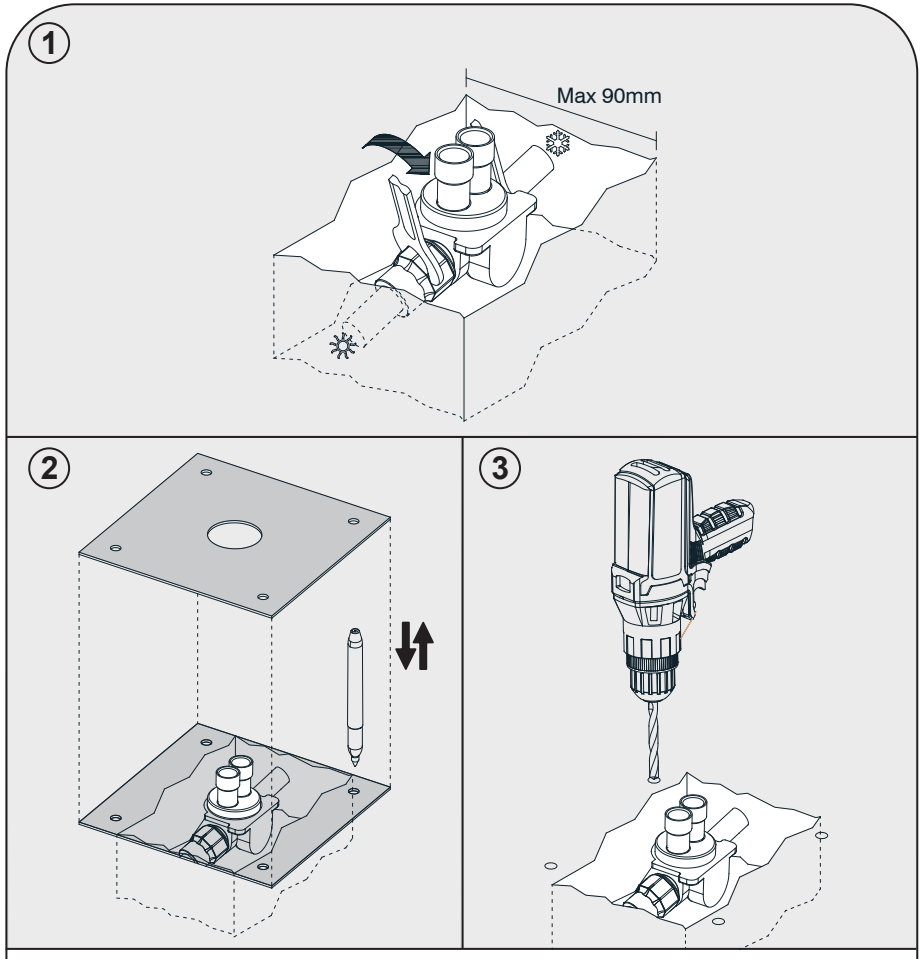

Resimde gösterildiği gibi; kanal genişliği maksimum 90 mm olacak şekilde zemini kırınız. Alt gövdeyi kırılan alana yerleştirerek sıcak ve soğuk su bağlantılarını yapınız. Ardından montaj plakasını alt gövde üzerine yerleştirerek, deliklerini zemin üzerinde işaretleyiniz. Montaj plakasını çıkartınız ve işaretlemiş olduğunuz delikleri deliniz.

Break the floor with a maximum width of 90 mm as shown in the picture. Make hot and cold water connections by placing the lower body on the broken area. Then place the mounting plate on the lower body and mark the holes on the floor. Remove the mounting plate and drill the holes you marked.

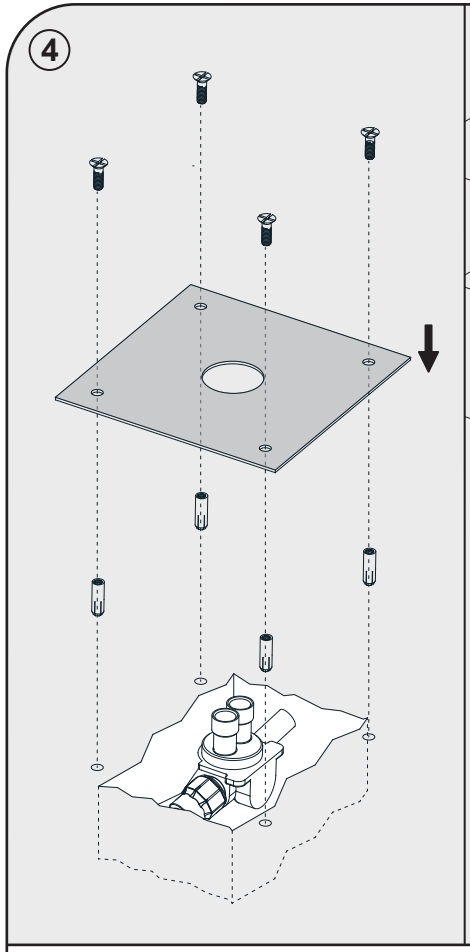

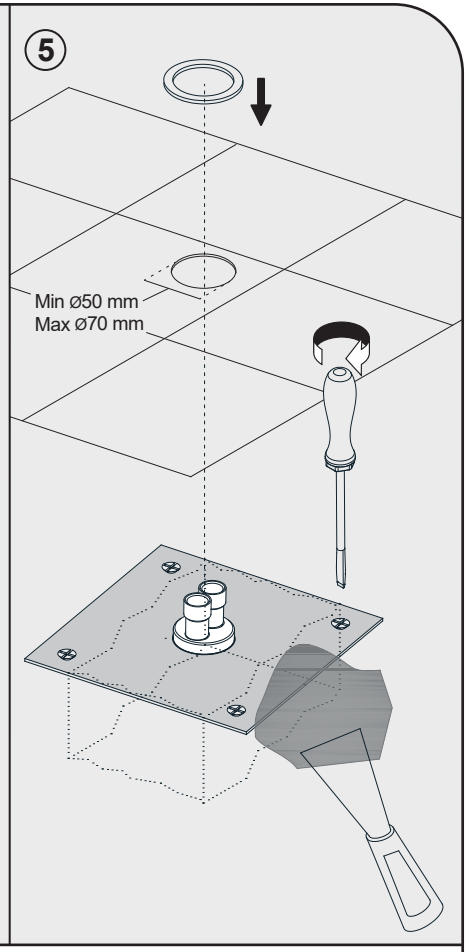

Dübelleri açtığınız deliklere yerleştiriniz ve vidalar yardımıyla plakayı zemine sabitleyiniz. Montaj plakasının montajının ardından; sıva işlemine geçiniz, bu esnada zemine montajı yapılan parçaların zarar görmemesine dikkat ediniz. Fayans işlemi esnasında; alt gövdenin denk geleceği kısımda Min 50-Max 70 mm çapında kesme işlemi yapınız. Fayans işleminin ardından contayı yerleştiriniz

Place the dowels in the holes you drilled and fix the plate to the floor with the help of screws. After the mounting of the mounting plate, proceed to the plastering process, while paying attention not to damage the parts mounted on the floor. During the tile process, make a cutting process with a diameter of Min 50-Max 70 mm where the lower body will coincide. Place the gasket after tiling process.

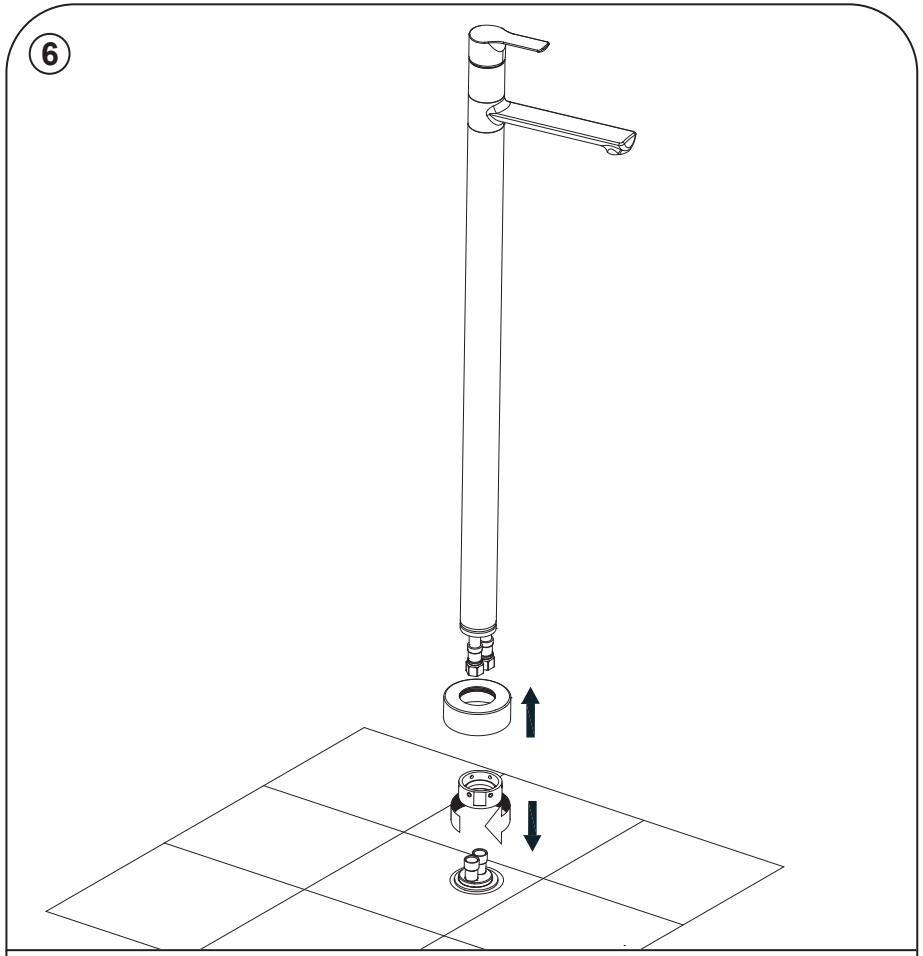

Sıva-fayans işlemlerinin tamamlanması ve contanın alt gövde üzerine takılmasının ardından; alt gövde üzerine ara parçayı takınız. Ürünün boru kısmına ise rozeti geçiriniz.

After the plaster-tile work is completed and the gasket is mounted on the lower body, attach the connector part to the lower body. Pass the rosette on the pipe part of the product.

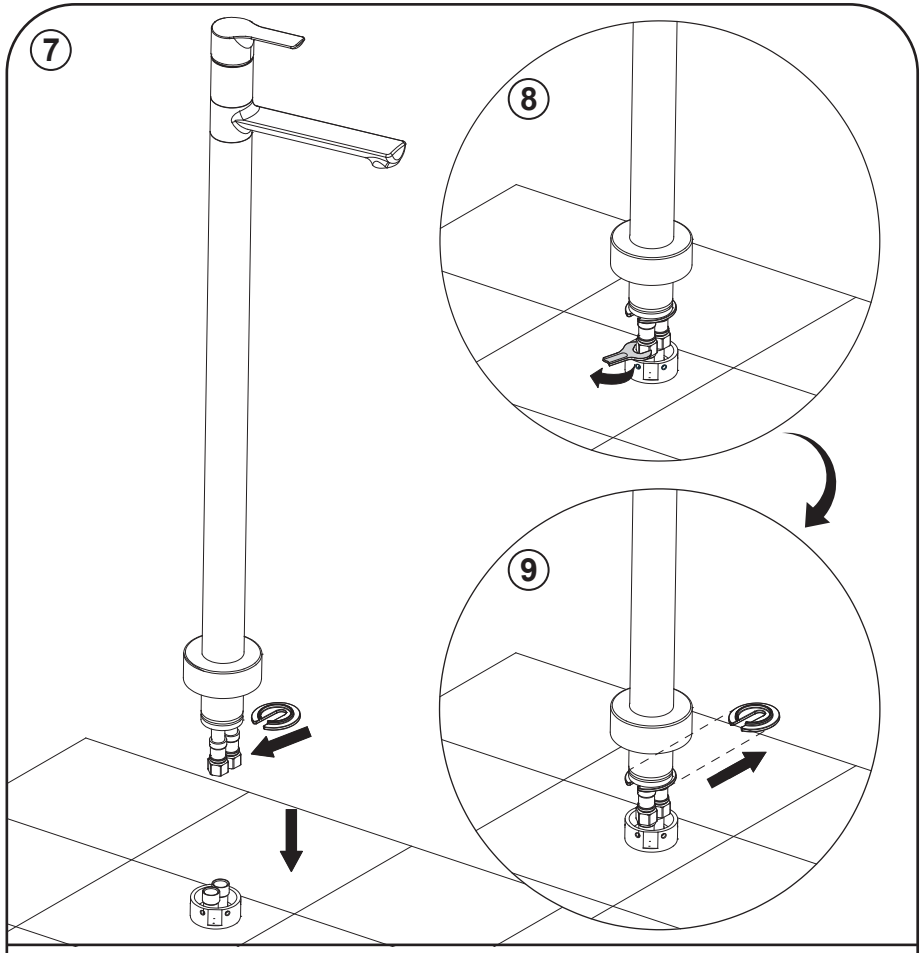

Resimde görüldüğü şekilde; hortumları gerdirdikten sonra aparatı takarak, sıcak ve soğuk su bağlantılarını ve ardından sızdırmazlık kontrolünü yapınız. Su kaçağı var ise problemi gideriniz. Herhangi bir su kaçağı yok ise aparatı çıkarınız, ürünü ara parça üzerine yerleştiriniz.

As shown in the picture, attach the apparatus to the end of the flexible hoses, make the hot and cold water connections by stretching the hoses, and then check the tightness. If there is a water leak, fix the problem. If there is no water leak, remove the apparatus and place the product on the connector part.

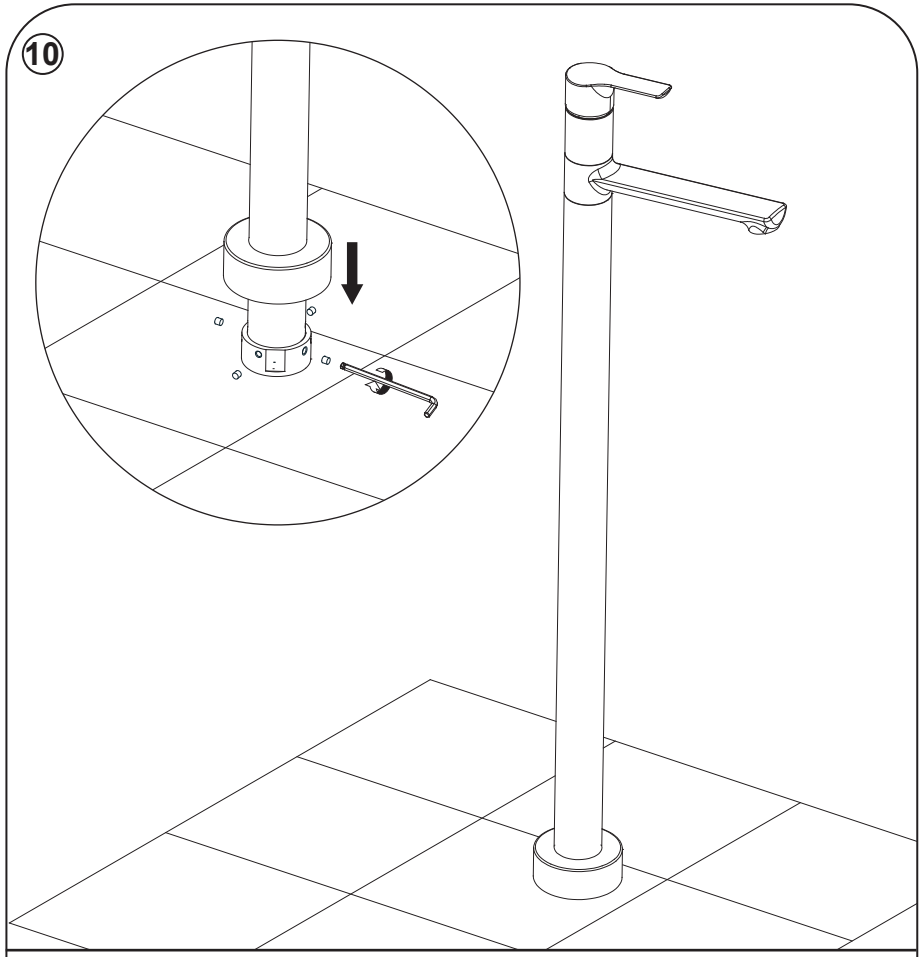

Uygun allen anahtar ile setuskurları ile takınız ve ardından boru üzerindeki rozeti resimde görüldüğü şekilde yerleştirerek montajı tamamlayınız.

Complete the assembly by placing the set screws with the appropriate allen key and then the rosette on the pipe as shown in the picture.

TS EN 817 KAPSAMINDAKİ
TEK KUMANDALI ÜRÜNLER

TSE

Organize Sanayi Bölgesi
MANİSA
Valfsel Armatür Sanayi A.Ş.
23
000102-TSE-11/05
TS EN 817
Sıhhi Tesisat Armatürü
Mekanik Karıştırıcı Batarya
Sistem 1+

Kullanım Amacı	Lavabo, Eviye, Banyo/Duş, Duş veya Bide
Bağlama Yöntemi	Yatay veya düşey yüzeye
Gövde	Görünebilir veya gizlenmiş tek veya çok delikli
Çıkış Tipi	Sabit veya hareketli
Akustik Grubu	Grup I veya Grup II
Su Tasarrufu Özelliği	Su tasarrufu olan veya su tasarrufu olmayan
Debi Sınıfı	Z, A veya Sınıfsız

TS EN 1111 KAPSAMINDAKİ
TERMOSTATİK BATARYALAR

TSE

Organize Sanayi Bölgesi
MANİSA
Valfsel Armatür Sanayi A.Ş.
23
000102-TSE-07/01
TS EN 1111
Sıhhi Tesisat Armatürü
Termostatik Bataryalar (Tip 2)
Sistem 1+

Anma Çapı	1/2"
Yön değiştirici	Yön değiştiricili veya yön değiştiricisiz
Gövde Tipi	Görünür gövdeli
Çıkış ucu tipi	Sabit çıkış uçlu veya hareketli çıkış uçlu
Amaçlanan Kullanım	Lavabo veya Banyo/Duş
Bağlama Şekli	Yatay veya düşey yüzeye
Akustik Grubu	Grup I veya Grup II
Debi Sınıfı	A veya -/A